ОБЩЕСТВО С ОГРАНИЧЕННОЙ
ОТВЕТСТВЕННОСТЬЮ
«ГеоПрофи»
Тел. +7-952-531-79-65; +7-951-702-82-48
www.geoprofi67.ru

Проект планировки и межевания территории
для размещения линейного объекта

«Межпоселковый газопровод высокого давления до д. Доброселье Монастырщинского района Смоленской области»

Том 2. Проект межевания

Проект планировки и межевания территории

для размещения линейного объекта

«Межпоселковый газопровод высокого давления до д. Доброселье Монастырщинского района Смоленской области»

Том 2. Проект межевания

Директор ООО «ГеоПрофи» Захаренков Д.В.

	Том 2. Проект межевания.	
1	Общие данные	4-5
1.1	Цели выполнения проекта межевания	5
1.2	Нормативная база для проектирования	5
1.3	Сведения об использованных материалах	5
2	Описание предлагаемых проектных решений	6
2.1	Каталог координат охранной зоны газопровода	6-7
2.2	Каталог координат образуемых земельных участков	7-11
2.3	Каталог координат образуемых частей земельных участков	11-13
2.4	Правовой статус объектов планирования	13
3	Установление публичных сервитутов	14-15
4	Основные показатели по проекту межевания. Выводы.	15-16
	Графическая часть	
1	Чертёж межевания территории	13 листов
1	Чертёж межевания территории	12 листов
1	Схема расположения элемента планировочной структуры на схеме градостроительного зонирования, объектов культурного наследия, СЗЗ д. Доброселье.	1 лист
1	Схема расположения элемента планировочной структуры на схеме градостроительного зонирования, объектов культурного наследия, СЗЗ д. Мигновичи.	1 лист
1	Схема расположения элемента планировочной структуры на схеме градостроительного зонирования, транспортной и инженерной инфраструктуры, объектов культурного наследия, СЗЗ.	1 лист
1	Схема расположения элемента планировочной структуры на схеме территорий, подверженных риску возникновения чрезвычайных ситуаций природного и техногенного характера	1 лист
	Приложение	
1	письмо Смоленского филиала Федерального бюджетного учреждения «Территориальный фонд геологической информации по Центральному федеральному округу» № 30-01-11/112 от 20.03.2020г.	1 лист

1. Общие данные

Объект подготовки проекта межевания газопровода высокого давления до д. Доброселье Монастырщинского района Смоленской области.

Проект межевания подготавливается вместе с проектом планировки указанной территории.

Проектируемый земельный участок расположен на землях населенных пунктов, землях сельскохозяйственного назначения, землях промышленности, энергетики, транспорта, связи, радиовещания, телевидения, информатики, земли для обеспечения космической деятельности, земли обороны, безопасности и земли иного специального назначения.

Проектируемый земельный участок расположен в следующих кадастровых кварталах: 67:12:1490101, 67:12:0050101, 67:12:1170101, 67:12:1180101, 67:12:0000000.

Для разработки документации были собраны следующие исходные данные:

- Проект планировки территории для строительства линейного объекта: «Межпоселковый газопровод высокого давления до д. Доброселье Монастырщинского района Смоленской области»;
- Проектная документация по объекту «Межпоселковый газопровод высокого давления до д. Доброселье Монастырщинского района Смоленской области»;
- Кадастровые планы территорий в кадастровых кварталах: 67:12:1490101, 67:12:0050101, 67:12:1170101, 67:12:1180101, 67:12:0000000.

Для разработки документации были использованы следующие нормативные документы:

1. Правила землепользования и застройки Татарского сельского поселения Монастырщинского района Смоленской области;
2. СП 42.133330.2011 «Градостроительство. Планировка и застройка городских и сельских поселений. Актуализированная редакция СНиП 2.07-01-89»;
3. СанПиН 2.2.1/2.1.1.1200 - 03 «Санитарно - защитные зоны и санитарная классификация предприятий, сооружений и иных объектов»;

4. РДС 30-2001-98 «Инструкции о порядке проектирования и установления красных линий в городах и других населенных пунктах Российской федерации;
5. СП 42-101-2003 «Общие положения по проектированию и строительству газораспределительных систем из металлических и полиэтиленовых труб (взамен СП 42 – 104 – 97);
6. СНиП 42-01-2002 «Газораспределительные системы»;
7. СП 62.13330.2011 "Газораспределительные системы".

1.1. Цели выполнения проекта межевания

Цель выполнения проекта межевания территории – определение границы земельного участка (временный отвод) линейного объекта (газопровода), планируемого к строительству в границах проектирования соответствии с проектом планировки и проектными предложениями.

1.2. Нормативная база для проектирования

1. Федеральный закон «О введении в действие земельного кодекса Российской Федерации №137-ФЗ от 25 октября 2001 года.
2. Земельный кодекс Российской Федерации от 25 октября 2001 года
3. Гражданский кодекс Российской Федерации от 26 ноября 2001 года.
4. Федеральный закон «О введении в действие градостроительного кодекса Российской Федерации №191-ФЗ от 29 декабря 2004 года.
5. Градостроительный кодекс Российской Федерации от 29 декабря 2004 года.

1.3. Сведения об использованных материалах

1. Проектная документация по объекту «Межпоселковый газопровод высокого давления до д. Доброселье Монастырщинского района Смоленской области»;
2. Проект планировки территории;
3. Кадастровые планы территории.

2. Описание предлагаемых проектных решений

2.1. Каталог координат охранной зоны газопровода:

№ точки	X	Y
1	402253,73	1190254,89
2	402252,87	1190267,86
3	402231,23	1190273,07
4	402260,76	1190315,51
5	402243,49	1190336,21
6	402594,14	1190655,46
7	402709,10	1190852,74
8	402598,12	1191166,56
9	402664,05	1191422,56
10	402566,28	1191632,96
11	401381,00	1192685,10
12	401409,18	1192718,10
13	401397,19	1192786,02
14	401397,85	1192787,72
15	401412,75	1192781,92
16	401421,10	1192803,37
17	401398,70	1192812,07
18	401395,28	1192803,20
19	401359,82	1192816,98
20	401388,20	1193165,09
21	401350,68	1193259,40
22	401373,31	1193428,39
23	401376,94	1193423,38
24	401395,60	1193436,92
25	401381,42	1193456,33
26	401362,89	1193442,77
27	401369,90	1193433,09
28	401346,58	1193258,90
29	401384,14	1193164,49
30	401355,60	1192814,34
31	401393,84	1192799,48
32	401390,42	1192790,62
33	401394,12	1192789,18
34	401393,05	1192786,42
35	401404,92	1192719,26
36	401375,40	1192684,72
37	402563,00	1191630,52
38	402659,81	1191422,18
39	402593,94	1191166,38
40	402704,72	1190853,16
41	402591,00	1190658,00
42	402237,97	1190336,59
43	402255,74	1190315,29
44	402224,61	1190270,55

45	402249,07	1190264,66
46	402249,73	1190254,63
1	402253,73	1190254,89

Площадь охранной зоны составляет 17 152 кв.м.

2.2. Каталог координат образуемых земельных участков

:ЗУ1 (:ЗУ1(1), :ЗУ1(2))

:ЗУ1(1)		
№ точки	X	Y
1	402254,23	1190262,30
2	402253,82	1190268,66
3	402232,89	1190273,70
4	402262,02	1190315,56
5	402258,87	1190319,34
6	402254,48	1190315,24
7	402222,95	1190269,92
8	402242,61	1190265,19
9	402246,21	1190266,72
10	402246,88	1190266,77
11	402246,65	1190268,75
12	402250,62	1190269,20
13	402251,22	1190264,09
14	402251,05	1190263,00
15	402252,30	1190263,24
16	402252,57	1190261,94
1	402254,23	1190262,30
:ЗУ1(2)		
№ точки	X	Y
17	402254,72	1190254,95
18	402254,51	1190258,27
19	402253,02	1190257,94
20	402253,27	1190256,18
21	402248,66	1190255,77
22	402248,74	1190254,57
17	402254,72	1190254,95

Площадь земельного участка :ЗУ1 составляет 477 кв. м. (:ЗУ1(1) 467 кв. м., :ЗУ1(2) 10 кв. м.)

:ЗУ2

№ точки	X	Y
5	402258,87	1190319,34
24	402254,41	1190324,69

27	402249,98	1190320,63
6	402254,48	1190315,24
5	402258,87	1190319,34

Площадь земельного участка :ЗУ2 составляет 42 кв. м.

:ЗУ3

№ точки	X	Y
24	402254,41	1190324,69
25	402244,87	1190336,12
26	402240,32	1190332,20
27	402249,98	1190320,63
24	402254,41	1190324,69

Площадь земельного участка :ЗУ3 составляет 90 кв.м.

:ЗУ4

№ точки	X	Y
25	402244,87	1190336,12
28	402342,20	1190424,73
29	402301,42	1190391,97
30	402245,10	1190344,43
31	402236,59	1190336,68
26	402240,32	1190332,20
25	402244,87	1190336,12

Площадь земельного участка :ЗУ4 составляет 493 кв. м.

:ЗУ5

№ точки	X	Y
37	401840,05	1192278,96
44	401382,39	1192685,20
45	401377,99	1192689,28
46	401374,01	1192684,62
38	401836,02	1192274,50
37	401840,05	1192278,96

Площадь земельного участка :ЗУ5 составляет 3710 кв. м.

:ЗУ6

№ точки	X	Y
44	401382,39	1192685,20
51	401402,45	1192708,68
58	401398,19	1192712,92
45	401377,99	1192689,28
44	401382,39	1192685,20

Площадь земельного участка :ЗУ6 составляет 186 кв. м.

:ЗУ7

№ точки	X	Y
51	401402,45	1192708,68
52	401410,25	1192717,81
53	401398,22	1192785,92
54	401401,22	1192793,63
55	401395,66	1192795,88
56	401392,02	1192786,52
57	401403,85	1192719,55
58	401398,19	1192712,92
51	401402,45	1192708,68

Площадь земельного участка :ЗУ7 составляет 529 кв. м.

:ЗУ8

№ точки	X	Y
54	401401,22	1192793,63
62	401401,86	1192795,29
63	401406,52	1192793,49
64	401407,06	1192794,87
65	401403,34	1192796,32
66	401404,42	1192799,12
67	401408,15	1192797,67
68	401408,70	1192799,09
69	401360,88	1192817,65
70	401372,65	1192962,09
71	401366,70	1192962,92
72	401354,54	1192813,67
73	401396,26	1192797,46
55	401395,66	1192795,88
54	401401,22	1192793,63

Площадь земельного участка :ЗУ8 составляет 1204 кв. м.

:ЗУ9

№ точки	X	Y
64	401407,06	1192794,87
65	401408,15	1192797,67
66	401404,42	1192799,12
67	401403,34	1192796,32
64	401407,06	1192794,87

Площадь земельного участка :ЗУ9 составляет 12 кв. м.

:ЗУ10

№ точки	X	Y
70	401372,65	1192962,09
74	401373,16	1192968,27
75	401367,29	1192970,15
71	401366,70	1192962,92
70	401372,65	1192962,09

Площадь земельного участка :ЗУ10 составляет 40 кв. м.

:ЗУ11

№ точки	X	Y
81	401383,78	1193098,48
82	401389,22	1193165,25
83	401351,71	1193259,53
84	401375,75	1193439,10
85	401375,95	1193439,24
86	401377,97	1193436,48
87	401379,17	1193437,35
88	401376,83	1193440,58
89	401379,25	1193442,35
90	401381,61	1193439,12
91	401382,82	1193440,00
92	401377,27	1193447,62
93	401370,15	1193442,44
94	401345,55	1193258,77
95	401383,12	1193164,33
96	401378,04	1193101,99
97	401380,75	1193100,87

81	401383,78	1193098,48

Площадь земельного участка :ЗУ11 составляет 2150 кв. м.

:ЗУ12

№ точки	X	Y
87	401379,17	1193437,35
88	401381,61	1193439,12
89	401379,25	1193442,35
90	401376,83	1193440,58
87	401379,17	1193437,35

Площадь земельного участка :ЗУ12 составляет 12 кв. м.

2.3. Каталог координат образуемых частей земельных участков

67:12:0000000:165/чзу1

№ точки	X	Y
18	402254,51	1190258,27
1	402254,23	1190262,30
16	402252,57	1190261,94
15	402252,30	1190263,24
14	402251,05	1190263,00
13	402251,22	1190264,09
12	402250,62	1190269,20
11	402246,65	1190268,75
10	402246,88	1190266,77
9	402246,21	1190266,72
8	402242,61	1190265,19
23	402248,12	1190263,86
21	402248,66	1190255,77
20	402253,27	1190256,18
19	402253,02	1190257,94
18	402254,51	1190258,27

Площадь образуемой части земельного участка **67:12:0000000:165/чзу1** составляет 67 кв.м.

67:12:0050101:43/чзу1

№ точки	X	Y
28	402342,20	1190424,73
32	402594,93	1190654,82
33	402710,20	1190852,64
34	402599,16	1191166,61
35	402665,10	1191422,66
36	402567,10	1191633,57
37	401840,05	1192278,96
38	401836,02	1192274,50
39	402562,18	1191629,91
40	402658,76	1191422,08
41	402592,90	1191166,33
42	402703,62	1190853,26
43	402590,21	1190658,64
30	402245,10	1190344,43
29	402301,42	1190391,97
28	402342,20	1190424,73

Площадь образуемой части земельного участка **67:12:0050101:43/чзу1** составляет 14539 кв.м.

При выполнении работ был применен аналитический метод определения координат всех поворотных точек образуемых земельных участков, частей земельных участков, расчеты производились от исходных точек сведения о которых содержатся в ЕГРН, величина средней квадратической погрешности местоположения характерных точек принималась равной величине средней квадратической погрешности местоположения характерных точек, использованных для вычислений.

Таблица полученных величин средней квадратической погрешности координат поворотных точек вышеописанных земельных участков (частей земельных участков).

N п/п	Категория земель и разрешенное использование земельных участков	Средняя квадратическая погрешность положения характерной точки (Mt), м
1	Земельные участки, отнесенные к землям населенных пунктов	0,10
2	Земельные участки, отнесенные к землям	0,20

	сельскохозяйственного назначения и предоставленные для ведения личного подсобного, дачного хозяйства, огородничества, садоводства, индивидуального гаражного или индивидуального жилищного строительства	
3	Земельные участки, отнесенные к землям сельскохозяйственного назначения, за исключением земельных участков, указанных в пункте 2	2,50
4	Земельные участки, отнесенные к землям промышленности, энергетики, транспорта, связи, радиовещания, телевидения, информатики, землям обеспечения космической деятельности, землям обороны, безопасности и землям иного специального назначения	0,50

2.4. Правовой статус объектов планирования

На период подготовки проекта межевания территория в границах проектирования включает земли населенных пунктов, земли сельскохозяйственного назначения, земли промышленности, энергетики, транспорта, связи, радиовещания, телевидения, информатики, земли для обеспечения космической деятельности, земли обороны, безопасности и земли иного специального назначения.

В границах проектируемой территории в кадастровых кварталах имеются земельные участки, границы которых установлены в соответствии с требованиями земельного законодательства (учтены в государственном кадастре недвижимости в координатах):

Земельный участок 67:12:0000000:165 – под строительство газопровода для газоснабжения жилых домов.

Земельный участок 67:12:0050101:43 – для производства сельхозпродукции.

3. Установление публичных сервитутов.

На рассматриваемой территории объекты культурного наследия не выявлены. Зоны с особыми условиями использования территории представлены объектами инженерной инфраструктуры.

1. Зона с особыми условиями использования территории. Охранная зона инженерных коммуникаций № 67:12-6.198.
2. Зона с особыми условиями использования территории. Охранная зона инженерных коммуникаций № 67:12-6.532.
3. Зона с особыми условиями использования территории. Охранная зона инженерных коммуникаций № 67:12-6.146.
4. Охранная зона существующей газораспределительной сети.
5. Охранная зона водопровода.
6. Охранная зона линии связи.

В соответствии со СНиП 2.07.01-89* «Градостроительство, планировка и застройка городских и сельских поселений» все инженерные сети (водоводы, канализационные коллекторы, высоковольтные линии электропередач, теплосети, газопроводы) необходимо обеспечить санитарными и охранными зонами во избежание несчастных случаев, аварий и прочих возможных неисправностей.

Таблица

Основания для установления сервитутов и обременений

№ п/п	Наименование документа	Название зоны с особыми условиями использования территории	Размер, м (в каждую сторону от коммуникации)
1	Постановление Правительства Российской Федерации от 24.01.2009 №160 «О порядке установления охранных зон объектов электросетевого хозяйства и особых условиях использования земельных участков, расположенных в границах таких зон	Зона с особыми условиями использования территории. Охранная зона инженерных коммуникаций № 67:12-6.198.	10
2	Постановление Правительства Российской Федерации от 24.01.2009 №160 «О порядке установления охранных зон объектов электросетевого хозяйства и особых условиях использования земельных участков,	Зона с особыми условиями использования территории. Охранная зона инженерных коммуникаций № 67:12-6.532.	10

	расположенных в границах таких зон		
3	Постановление Правительства Российской Федерации от 24.01.2009 №160 «О порядке установления охранных зон объектов электросетевого хозяйства и особых условиях использования земельных участков, расположенных в границах таких зон	Зона с особыми условиями использования территории. Охранная зона инженерных коммуникаций № 67:12-6.146	2
4	Постановление Правительства РФ от 9 июня 1995 г. N 578 "Об утверждении Правил охраны линий и сооружений связи Российской Федерации"	Охранная зона линии связи	2
5	Постановление Правительства Российской Федерации от 20.11.2000 №878 «Правила охраны газораспределительных сетей»	Охранная зона подземного газопровода	2, 10
6	СП 42.13330.2011 градостроительство планировка и застройка городских и сельских поселений (актуализированная редакция СНиП 2.07.01-89) от 20.05.2011г	Охранная зона водопровода	5

4. ОСНОВНЫЕ ПОКАЗАТЕЛИ ПО ПРОЕКТУ МЕЖЕВАНИЯ.

Сформированные границы земельного участка позволяют обеспечить необходимые требования по строительству и охране распределительных сетей газопровода в кварталах жилой застройки в условиях сложившейся планировочной системы территории проектирования.

Таблица

Основные технико-экономические показатели проекта межевания

№	Наименование	Ед. изм.	Количество
1	Площадь земельного участка, формируемого на период строительства газопровода (включены технологические площадки для строительной техники и пр.) (временный отвод):	кв. м.	23552
2	Площадь охранной зоны газопровода	кв.м.	17152
3	Площадь земельного участка из земель, находящихся в неразграниченной государственной или муниципальной собственности	кв.м	8945

ВЫВОДЫ:

Проект межевания территории для линейного объекта «Межпоселковый газопровод высокого давления до д. Доброселье Монастырщинского района Смоленской области», соответствует государственным нормам, правилам, стандартам, исходным данным, а также техническому заданию на разработку документации по планировке застроенной территории.

При выполнении проекта межевания были сформированы участки, описание которых приведены в таблице «Основные технико-экономические показатели проекта межевания».

67:12:1490101

линия сведения листа 1 и 2

линия сведения листа 1 и 2

67:12:1490101:76

пашня

:43/чзу1

д. Мигновичи
Монастырщинского района
Смоленской области

67:12:0050101

67:12:1490101:75

67:12:0000000:165

:ЗУ4

67:12:1490101:73

КОК
50

:ЗУ2

67:12:0050101:43

в/д 110 пэ

Татарское сельское поселение
Монастырщинского района
Смоленской области

пашня

:ЗУ1(2)

17-22

УГРШ-к50

ковер

8-16

:ЗУ1(1)

:165/чзу1

67:12-6.198

:ЗУ3

ТПП 50*2

1 2 3 4 5 6 7 8 23 24 25 26 27 28 29 30 31

Условные обозначения:

- границы красных линий линейного объекта
- 1,2,... номера поворотных точек
- поворотные точки
- границы земельных участков, сведения о которых учтены в ГКН
- границы образуемых земельных участков
- границы образуемых частей земельных участков
- ось проектируемого линейного объекта
- граница кадастрового квартала
- :0030432 обозначение кадастрового квартала
- :0030432:3 обозначение кадастрового номера земельного участка
- охранные зоны объектов, сведения о которых учтены в ГКН
- границы зданий сведения о которых учтены в ГКН

Лист 1	Лист 2	Лист 3	Лист 4	Лист 5	Лист 6	Лист 7	Лист 8	Лист 9
Лист 10	Лист 11	Лист 12						

Примечание: образуемые земельные участки и части земельных участков, расположены в границах зоны предполагаемого размещения линейного объекта (в полосе отвода объекта строительства), носят временный характер и образуются на период строительства линейного объекта. Каталоги координат поворотных точек границ представлены в текстовой части проекта межевания территории.

						«Межпоселковый газопровод высокого давления до д. Доброселье Монастырщинского района Смоленской области»			
Изм.	Кол.	Лис	№д	Подп.	Дат	Смоленская область, Монастырщинский район, Татарское сельское поселение			
исполнил		Толстошеев				Проект межевания территории	Стадия	Лист	Листов
Директор		Захаренков					-	1	13
						Чертеж межевания территории М 1:1000	ООО «ГеоПрофи»		

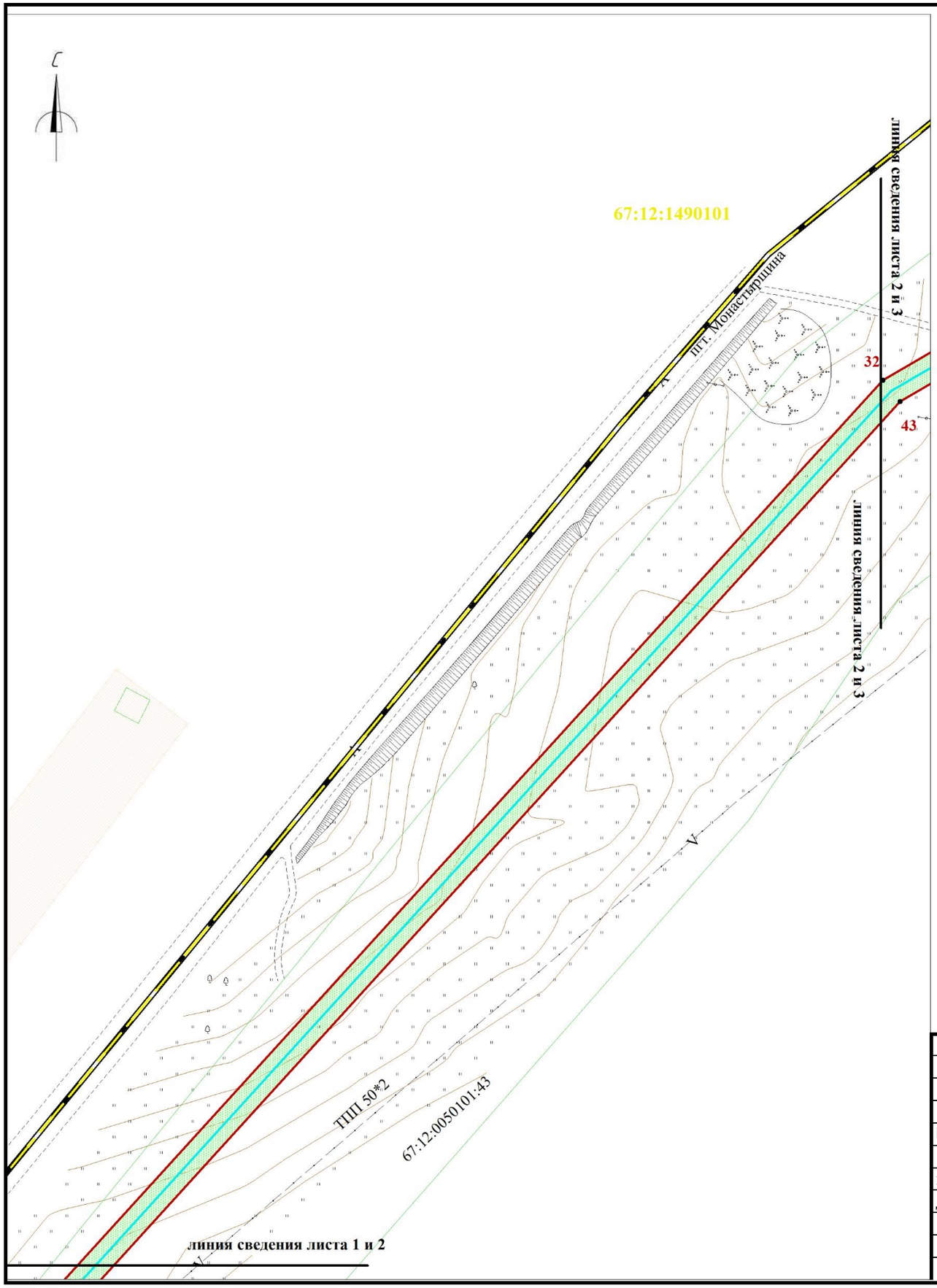

Условные обозначения:

- границы красных линий линейного объекта
- *1,2,...* номера поворотных точек
- поворотные точки
- границы земельных участков, сведения о которых учтены в ГКН
- границы образуемых земельных участков
- границы образуемых частей земельных участков
- ось проектируемого линейного объекта
- граница кадастрового квартала
- :0030432 обозначение кадастрового квартала
- :0030432:3 обозначение кадастрового номера земельного участка
- охранные зоны объектов, сведения о которых учтены в ГКН
- границы зданий сведения о которых учтены в ГКН

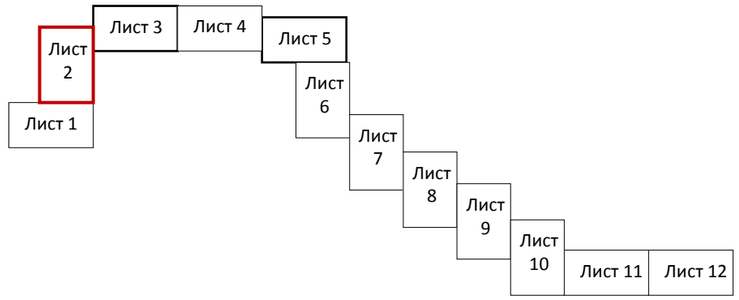

Примечание: образуемые земельные участки и части земельных участков, расположены в границах зоны предполагаемого размещения линейного объекта (в полосе отвода объекта строительства), носят временный характер и образуются на период строительства линейного объекта. Каталоги координат поворотных точек границ представлены в текстовой части проекта межевания территории.

						«Межпоселковый газопровод высокого давления до д. Доброселье Монастырщинского района Смоленской области»			
						Смоленская область, Монастырщинский район, Татарское сельское поселение			
Изм.	**Кол.**	**Лис**	**№д**	**Подп.**	**Дат**				
						Проект межевания территории	**Стадия**	**Лист**	**Листов**
исполнил		Толстошеев					-	2	13
Директор		Захаренков							
						Чертеж межевания территории М 1:1000	ООО «ГеоПрофи»		

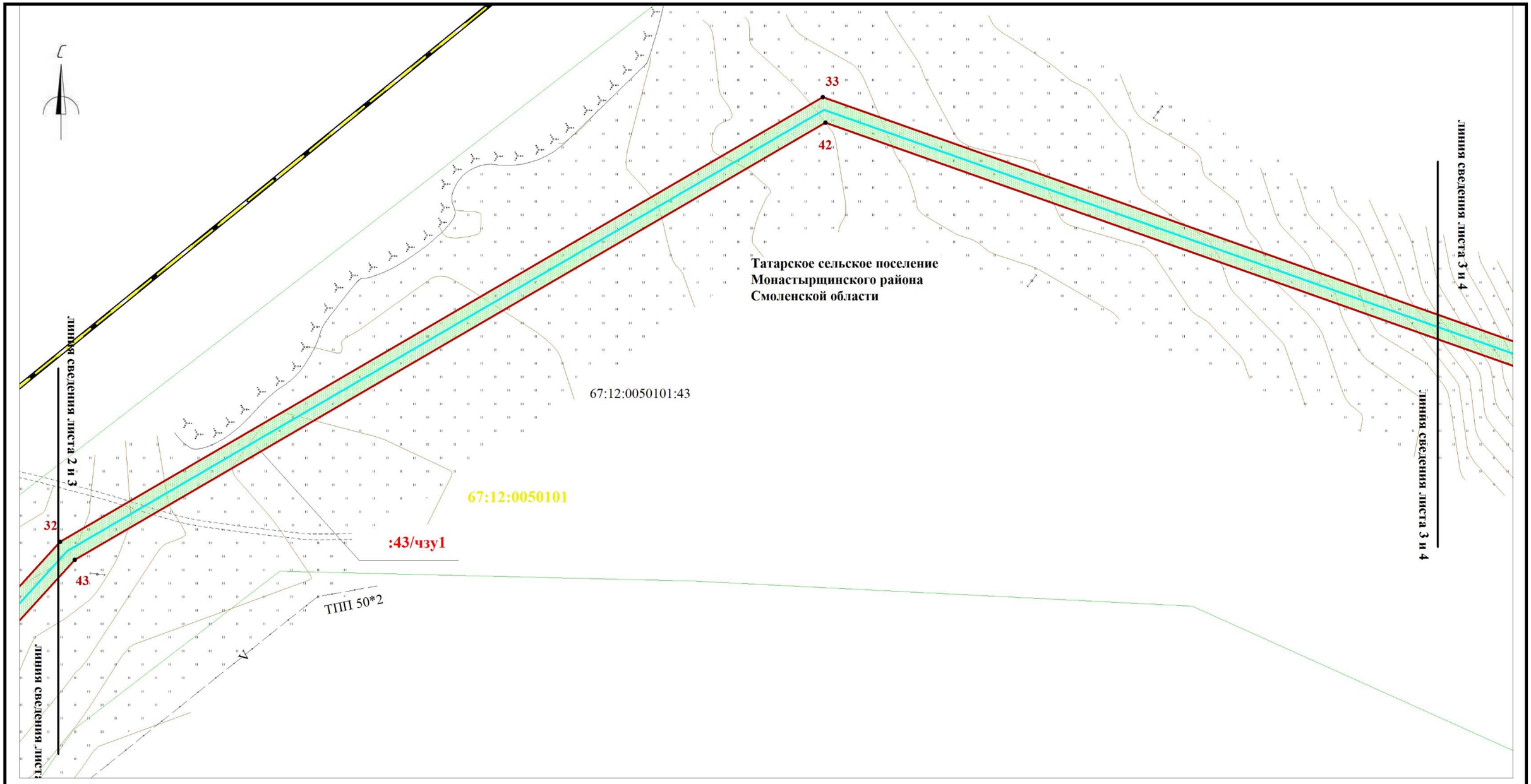

Условные обозначения:

- границы красных линий линейного объекта
- 1,2,... номера поворотных точек
- поворотные точки
- границы земельных участков, сведения о которых учтены в ГКН
- границы образуемых земельных участков
- границы образуемых частей земельных участков
- ось проектируемого линейного объекта
- граница кадастрового квартала
- :0030432 обозначение кадастрового квартала
- :0030432:3 обозначение кадастрового номера земельного участка
- охранные зоны объектов, сведения о которых учтены в ГКН
- границы зданий сведения о которых учтены в ГКН

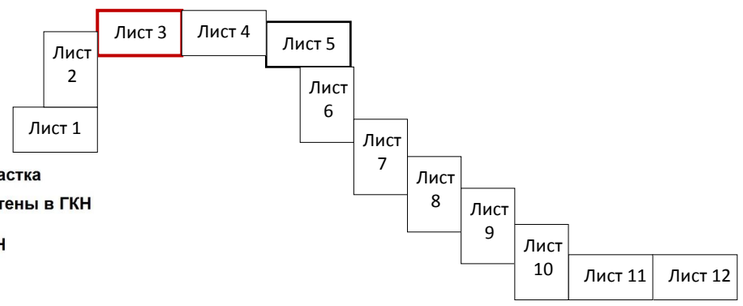

Примечание: образуемые земельные участки и части земельных участков, расположены в границах зоны предполагаемого размещения линейного объекта (в полосе отвода объекта строительства), носят временный характер и образуются на период строительства линейного объекта. Каталоги координат поворотных точек границ представлены в текстовой части проекта межевания территории.

						«Межпоселковый газопровод высокого давления до д. Доброселье Монастырщинского района Смоленской области»		
						Смоленская область, Монастырщинский район, Татарское сельское поселение		
Изм.	Кол.	Лис	№д	Подп.	Дат			
						Проект межевания территории	Стадия	Лист	Листов
исполнил		Толстошеев					-	3	13
Директор		Захаренков							
						Чертеж межевания территории М 1:1000	ООО «ГеоПрофи»		

67:12:1490101

67:12:1490101

д. Мигновичи
Монастырщинского района
Смоленской области

67:12:0050101:43

Татарское сельское поселение
Монастырщинского района
Смоленской области

:43/чзу1

67:12:0050101:43

67:12:0050101

34

41

линия сведения листа 3 и 4

линия сведения листа 3 и 4

линия сведения листа 4 и 5

линия сведения листа 4 и 5

Условные обозначения:

- границы красных линий линейного объекта
- 1,2,... номера поворотных точек
- • поворотные точки
- границы земельных участков, сведения о которых учтены в ГКН
- границы образуемых земельных участков
- границы образуемых частей земельных участков
- ось проектируемого линейного объекта
- граница кадастрового квартала
- :0030432 обозначение кадастрового квартала
- :0030432:3 обозначение кадастрового номера земельного участка
- охранные зоны объектов, сведения о которых учтены в ГКН
- границы зданий сведения о которых учтены в ГКН

Лист 1	Лист 2	Лист 3	Лист 4	Лист 5	Лист 6	Лист 7	Лист 8	Лист 9
Лист 10	Лист 11	Лист 12						

Примечание: образуемые земельные участки и части земельных участков, расположены в границах зоны предполагаемого размещения линейного объекта (в полосе отвода объекта строительства), носят временный характер и образуются на период строительства линейного объекта. Каталоги координат поворотных точек границ представлены в текстовой части проекта межевания территории.

Изм.	Кол.	Лис	№д	Подп.	Дат	«Межпоселковый газопровод высокого давления до д. Доброселье Монастырщинского района Смоленской области»			
						Смоленская область, Монастырщинский район, Татарское сельское поселение			
исполнил		Толстошеев				Проект межевания территории	Стадия	Лист	Листов
Директор		Захаренков					-	4	13
						Чертеж межевания территории М 1:1000	ООО «ГеоПрофи»		

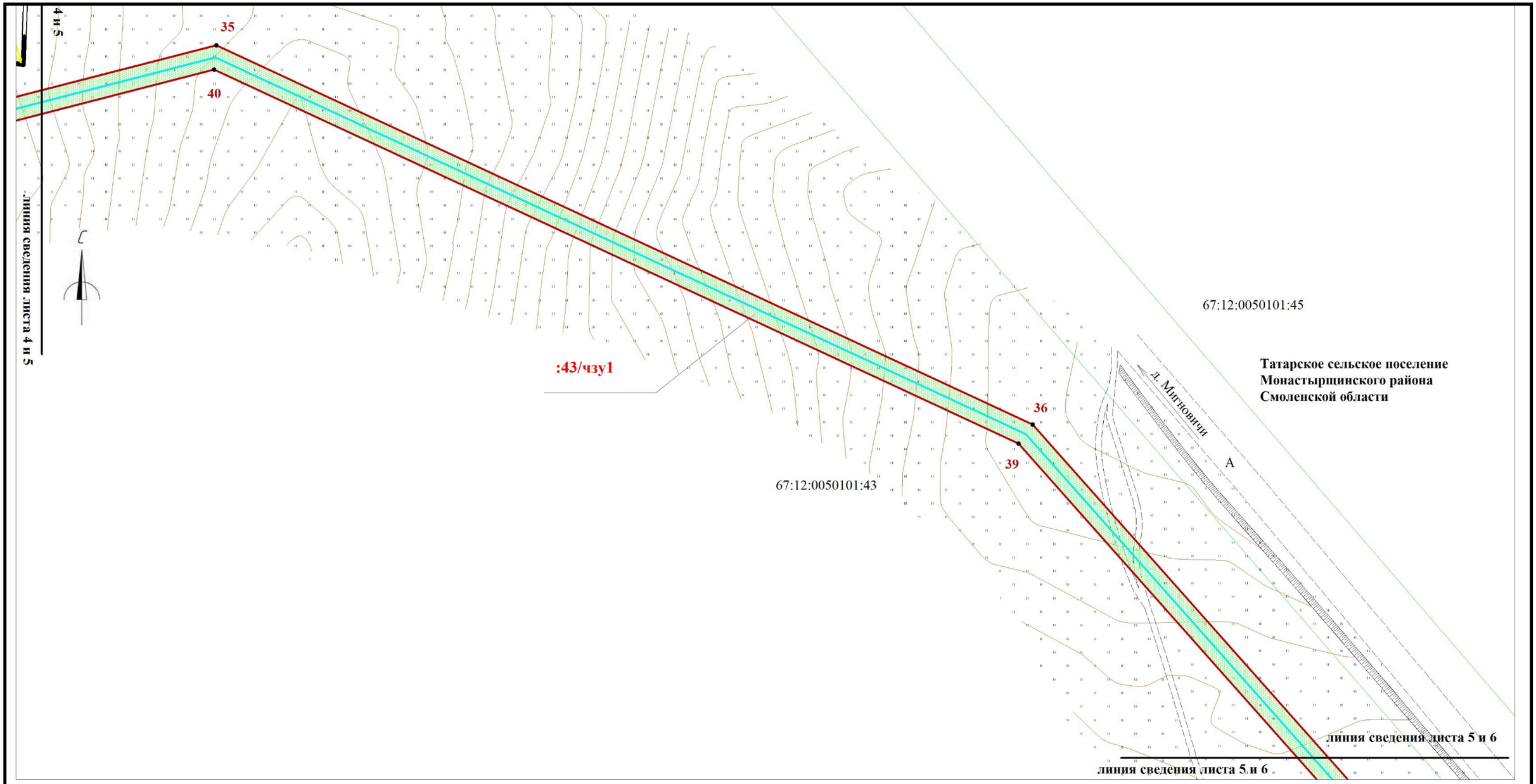

Условные обозначения:

- **границы красных линий линейного объекта**
- *1,2,...* **номера поворотных точек**
- **поворотные точки**
- **границы земельных участков, сведения о которых учтены в ГКН**
- **границы образуемых земельных участков**
- **границы образуемых частей земельных участков**
- **ось проектируемого линейного объекта**
- **граница кадастрового квартала**
- :0030432 **обозначение кадастрового квартала**
- :0030432:3 **обозначение кадастрового номера земельного участка**
- **охранные зоны объектов, сведения о которых учтены в ГКН**
- **границы зданий сведения о которых учтены в ГКН**

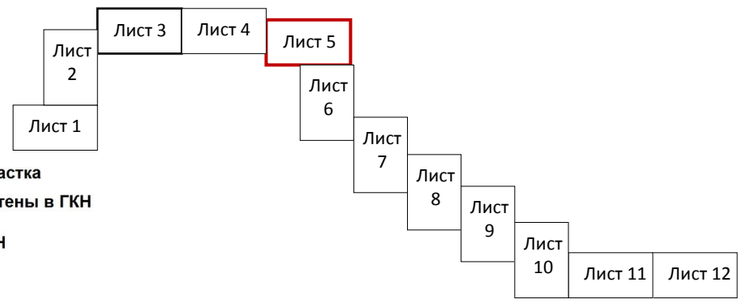

Примечание: образуемые земельные участки и части земельных участков, расположены в границах зоны предполагаемого размещения линейного объекта (в полосе отвода объекта строительства), носят временный характер и образуются на период строительства линейного объекта. Каталоги координат поворотных точек границ представлены в текстовой части проекта межевания территории.

						«Межпоселковый газопровод высокого давления до д. Доброселье Монастырщинского района Смоленской области»			
Изм.	**Кол.**	**Лис**	**№д**	**Подп.**	**Дат**	**Смоленская область, Монастырщинский район, Татарское сельское поселение**			
						Проект межевания территории	**Стадия**	**Лист**	**Листов**
исполнил		Толстошеев					-	5	13
Директор		Захаренков							
						Чертеж межевания территории М 1:1000	ООО «ГеоПрофи»		

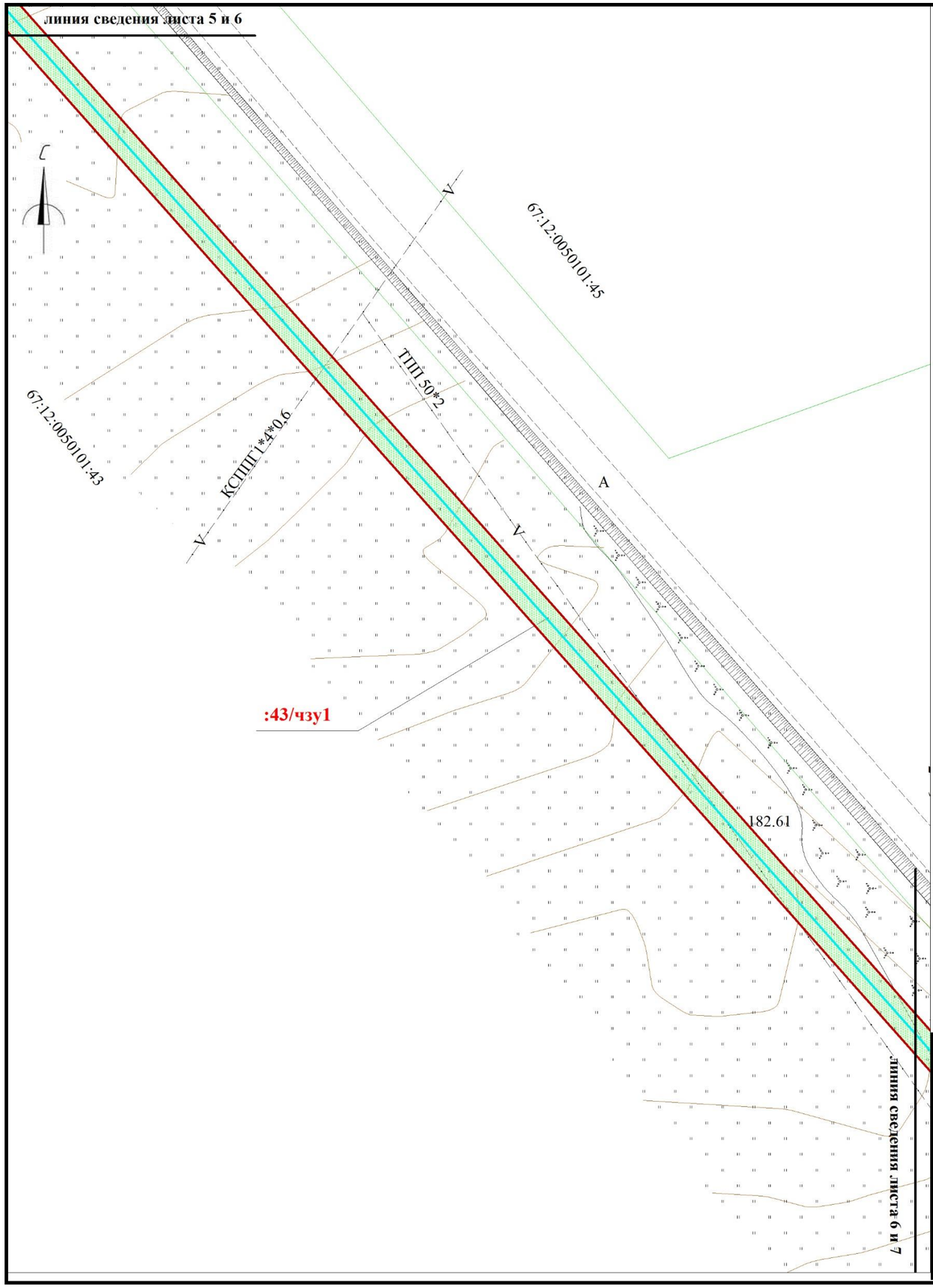

Условные обозначения:

- границы красных линий линейного объекта
- 1,2,... номера поворотных точек
- поворотные точки
- границы земельных участков, сведения о которых учтены в ГКН
- границы образуемых земельных участков
- границы образуемых частей земельных участков
- ось проектируемого линейного объекта
- граница кадастрового квартала
- :0030432 обозначение кадастрового квартала
- :0030432:3 обозначение кадастрового номера земельного участка
- охранные зоны объектов, сведения о которых учтены в ГКН
- границы зданий сведения о которых учтены в ГКН

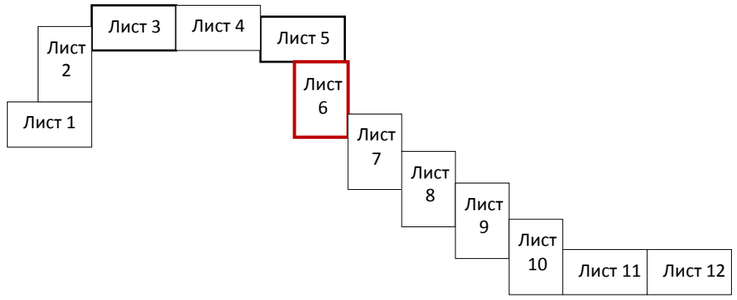

Примечание: образуемые земельные участки и части земельных участков, расположены в границах зоны предполагаемого размещения линейного объекта (в полосе отвода объекта строительства), носят временный характер и образуются на период строительства линейного объекта. Каталоги координат поворотных точек границ представлены в текстовой части проекта межевания территории.

						«Межпоселковый газопровод высокого давления до д. Доброселье Монастырщинского района Смоленской области»		
						Смоленская область, Монастырщинский район, Татарское сельское поселение		
Изм.	Кол.	Лис	№д	Подп.	Дат			
						Проект межевания территории	Стадия	Лист	Листов
исполнил		Толстошеев					-	6	13
Директор		Захаренков							
						Чертеж межевания территории М 1:1000	ООО «ГеоПрофи»		

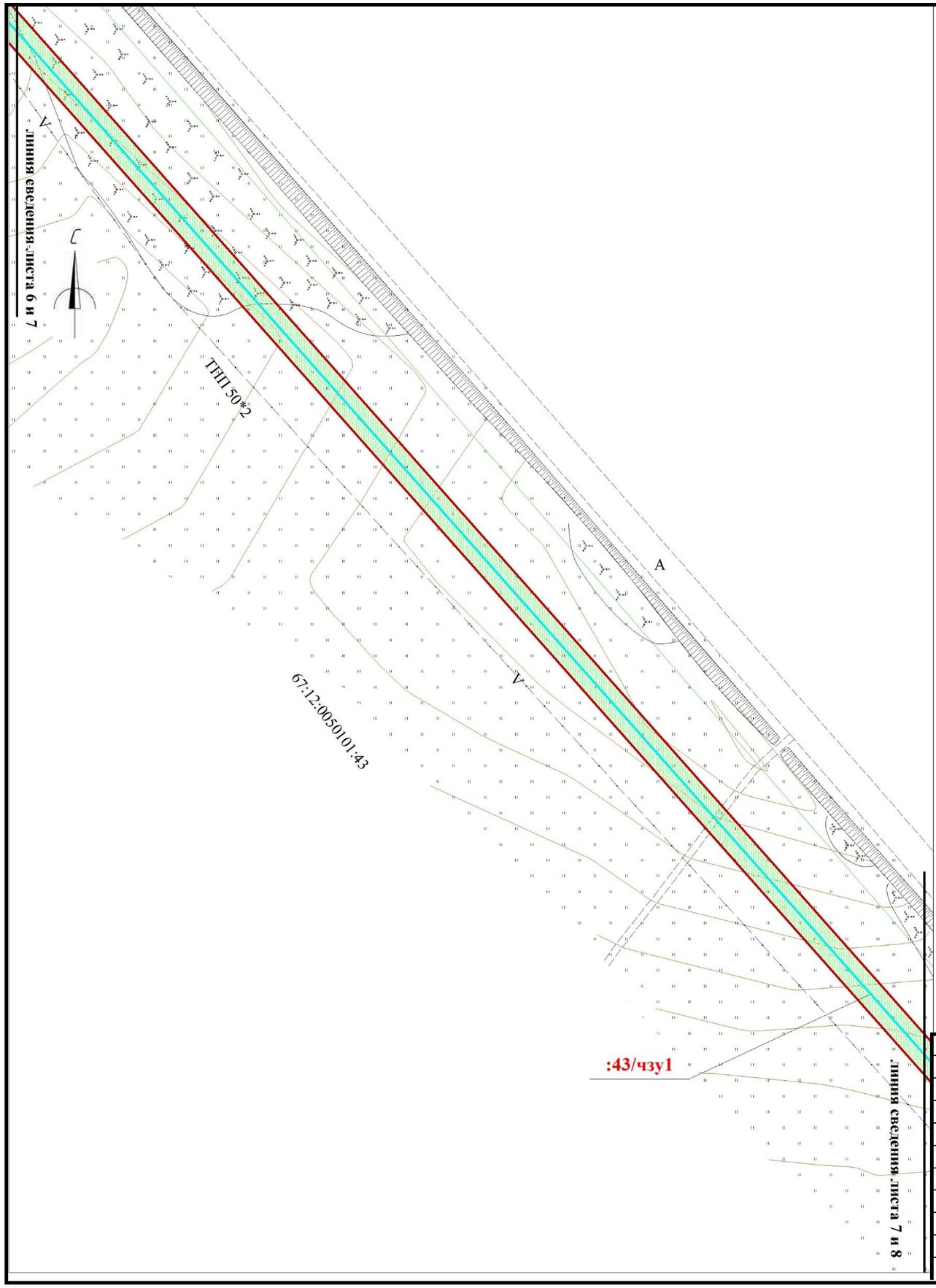

Условные обозначения:

- границы красных линий линейного объекта
- 1,2,... номера поворотных точек
- поворотные точки
- границы земельных участков, сведения о которых учтены в ГКН
- границы образуемых земельных участков
- границы образуемых частей земельных участков
- ось проектируемого линейного объекта
- граница кадастрового квартала
- :0030432 обозначение кадастрового квартала
- :0030432:3 обозначение кадастрового номера земельного участка
- охранные зоны объектов, сведения о которых учтены в ГКН
- границы зданий сведения о которых учтены в ГКН

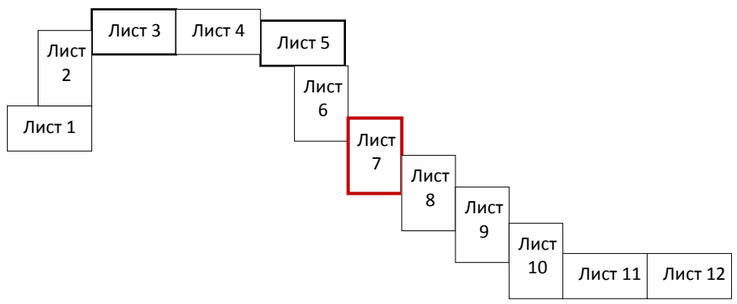

Примечание: образуемые земельные участки и части земельных участков, расположены в границах зоны предполагаемого размещения линейного объекта (в полосе отвода объекта строительства), носят временный характер и образуются на период строительства линейного объекта. Каталоги координат поворотных точек границ представлены в текстовой части проекта межевания территории.

						«Межпоселковый газопровод высокого давления до д. Доброселье Монастырщинского района Смоленской области»		
						Смоленская область, Монастырщинский район, Татарское сельское поселение		
Изм.	Кол.	Лис	№д	Подп.	Дат			
						Проект межевания территории	Стадия	Лист	Листов
исполнил		Толстошеев					-	7	13
Директор		Захаренков							
						Чертеж межевания территории М 1:1000	ООО «ГеоПрофи»		

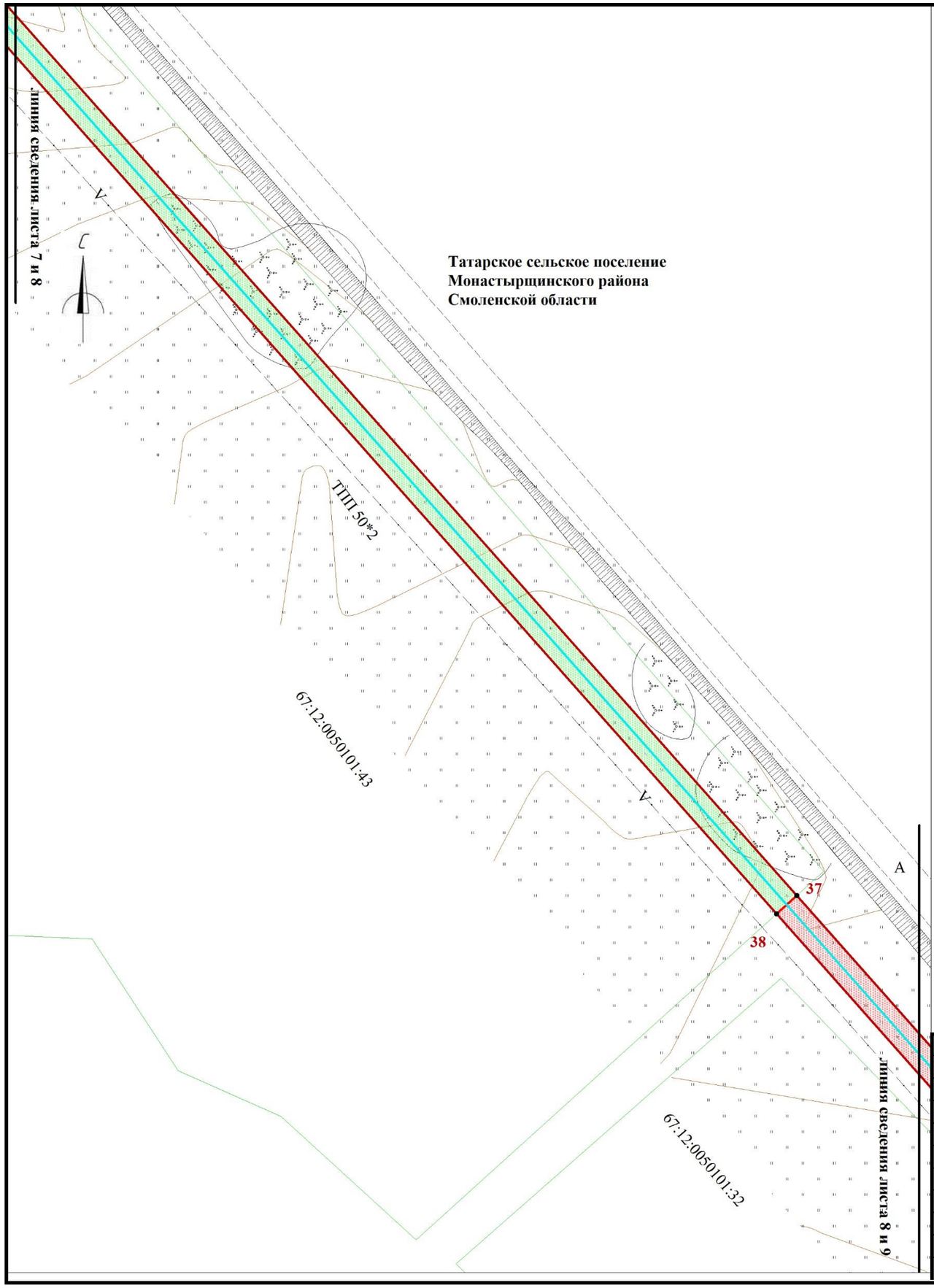

Условные обозначения:

- границы красных линий линейного объекта
- 1,2,... номера поворотных точек
- поворотные точки
- границы земельных участков, сведения о которых учтены в ГКН
- границы образуемых земельных участков
- границы образуемых частей земельных участков
- ось проектируемого линейного объекта
- граница кадастрового квартала
- :0030432 обозначение кадастрового квартала
- :0030432:3 обозначение кадастрового номера земельного участка
- охранные зоны объектов, сведения о которых учтены в ГКН
- границы зданий сведения о которых учтены в ГКН

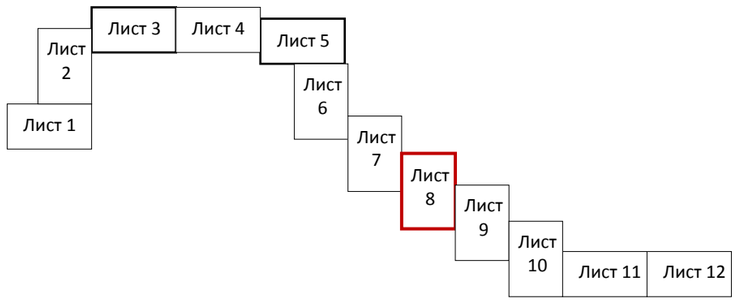

Примечание: образуемые земельные участки и части земельных участков, расположены в границах зоны предполагаемого размещения линейного объекта (в полосе отвода объекта строительства), носят временный характер и образуются на период строительства линейного объекта. Каталоги координат поворотных точек границ представлены в текстовой части проекта межевания территории.

						«Межпоселковый газопровод высокого давления до д. Доброселье Монастырщинского района Смоленской области»			
Изм.	Кол.	Лис	№д	Подп.	Дат	Смоленская область, Монастырщинский район, Татарское сельское поселение			
						Проект межевания территории	Стадия	Лист	Листов
исполнил		Толстошеев					-	8	13
Директор		Захаренков							
						Чертеж межевания территории М 1:1000	ООО «ГеоПрофи»		

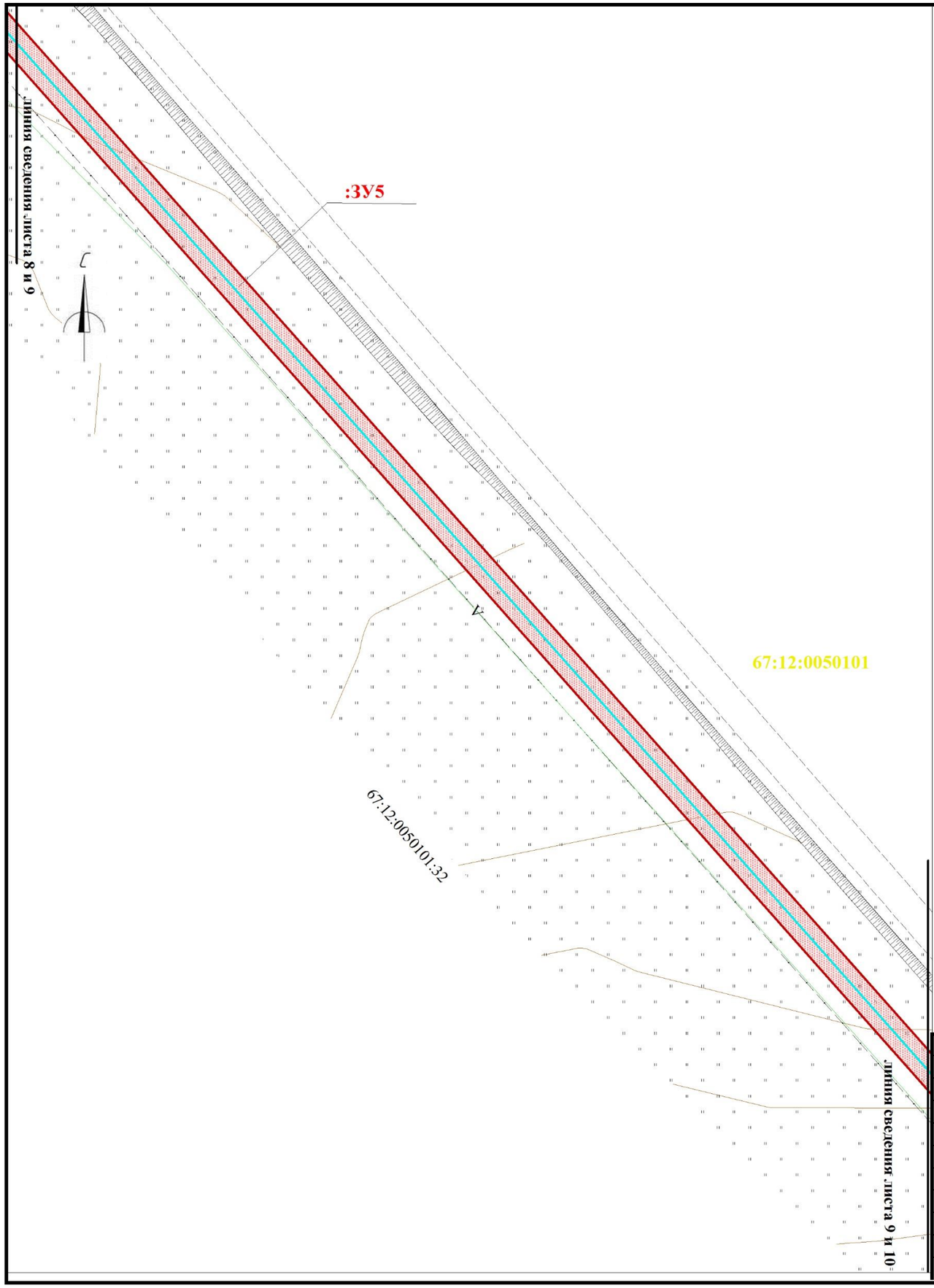

Условные обозначения:

- границы красных линий линейного объекта
- 1,2,... номера поворотных точек
- поворотные точки
- границы земельных участков, сведения о которых учтены в ГКН
- границы образуемых земельных участков
- границы образуемых частей земельных участков
- ось проектируемого линейного объекта
- граница кадастрового квартала
- :0030432 обозначение кадастрового квартала
- :0030432:3 обозначение кадастрового номера земельного участка
- охранные зоны объектов, сведения о которых учтены в ГКН
- границы зданий сведения о которых учтены в ГКН

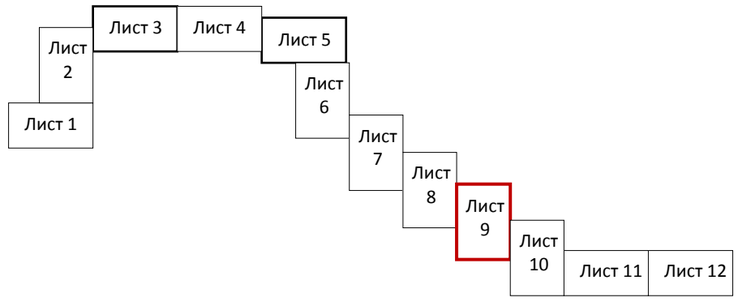

Примечание: образуемые земельные участки и части земельных участков, расположены в границах зоны предполагаемого размещения линейного объекта (в полосе отвода объекта строительства), носят временный характер и образуются на период строительства линейного объекта. Каталоги координат поворотных точек границ представлены в текстовой части проекта межевания территории.

						«Межпоселковый газопровод высокого давления до д. Доброселье Монастырщинского района Смоленской области»			
						Смоленская область, Монастырщинский район, Татарское сельское поселение			
Изм.	Кол.	Лис	№д	Подп.	Дат				
						Проект межевания территории	Стадия	Лист	Листов
исполнил		Толстошеев					-	9	13
Директор		Захаренков							
						Чертеж межевания территории М 1:1000	ООО «ГеоПрофи»		

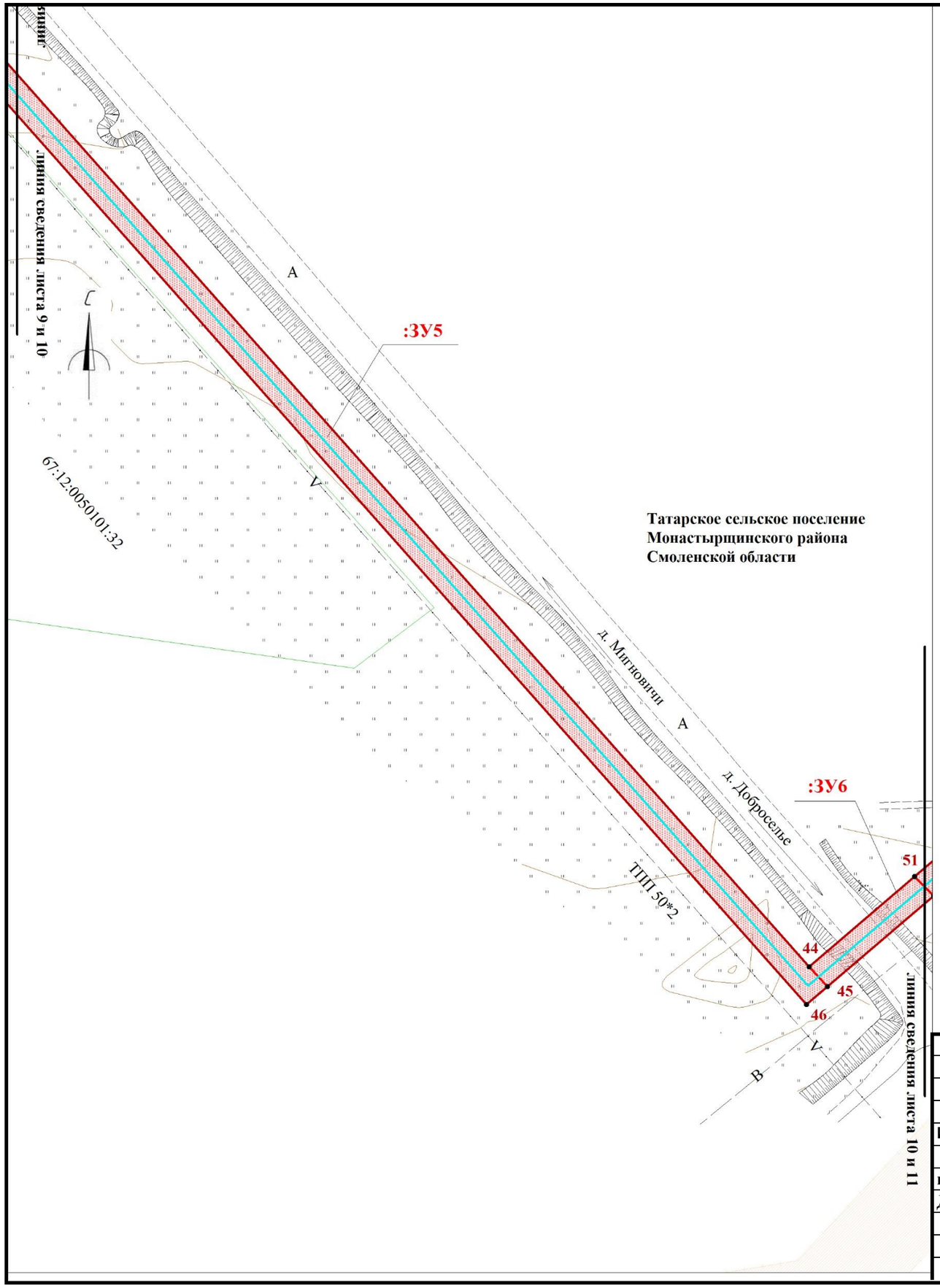

Условные обозначения:

- границы красных линий линейного объекта
- *1,2,...* номера поворотных точек
- • поворотные точки
- границы земельных участков, сведения о которых учтены в ГКН
- границы образуемых земельных участков
- границы образуемых частей земельных участков
- ось проектируемого линейного объекта
- граница кадастрового квартала
- :0030432 обозначение кадастрового квартала
- :0030432:3 обозначение кадастрового номера земельного участка
- охранные зоны объектов, сведения о которых учтены в ГКН
- границы зданий сведения о которых учтены в ГКН

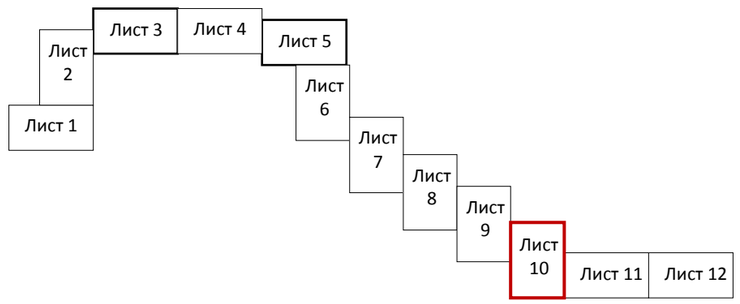

Примечание: образуемые земельные участки и части земельных участков, расположены в границах зоны предполагаемого размещения линейного объекта (в полосе отвода объекта строительства), носят временный характер и образуются на период строительства линейного объекта. Каталоги координат поворотных точек границ представлены в текстовой части проекта межевания территории.

						«Межпоселковый газопровод высокого давления до д. Доброселье Монастырщинского района Смоленской области»		
Изм.	**Кол.**	**Лис**	**№д**	**Подп.**	**Дат**	**Смоленская область, Монастырщинский район, Татарское сельское поселение**		
						Проект межевания территории	**Стадия**	**Лист**	**Листов**
исполнил		Толстошеев					-	10	13
Директор		Захаренков							
						Чертеж межевания территории М 1:1000	ООО «ГеоПрофи»		

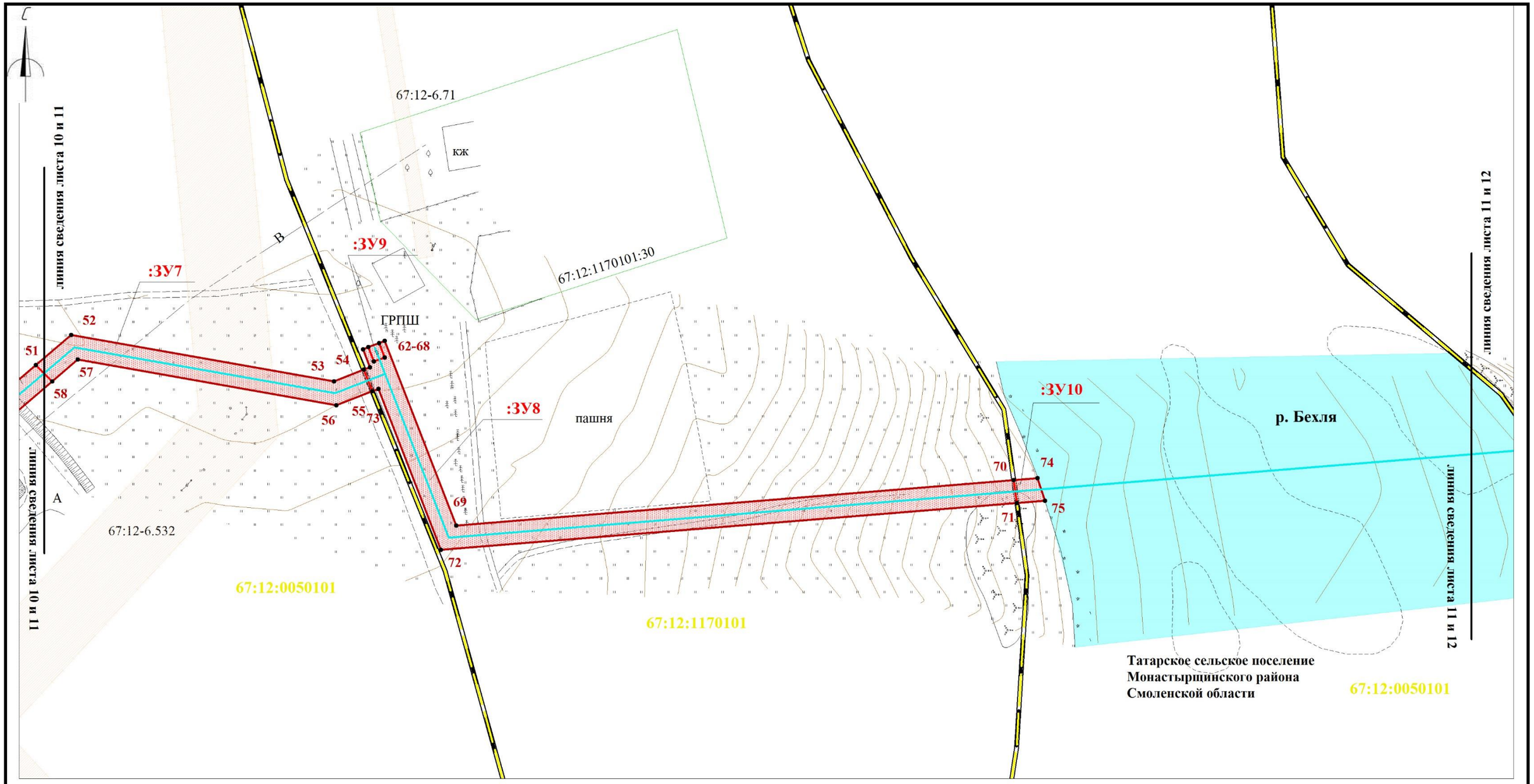

Условные обозначения:

- границы красных линий линейного объекта
- *1,2,...* номера поворотных точек
- • поворотные точки
- границы земельных участков, сведения о которых учтены в ГКН
- границы образуемых земельных участков
- границы образуемых частей земельных участков
- ось проектируемого линейного объекта
- граница кадастрового квартала
- :0030432 обозначение кадастрового квартала
- :0030432:3 обозначение кадастрового номера земельного участка
- охранные зоны объектов, сведения о которых учтены в ГКН
- границы зданий сведения о которых учтены в ГКН

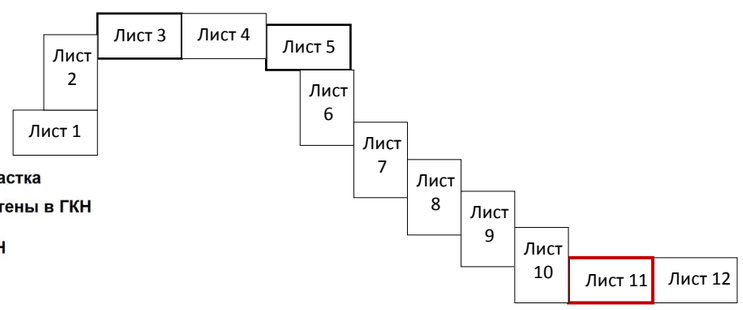

Примечание: образуемые земельные участки и части земельных участков, расположены в границах зоны предполагаемого размещения линейного объекта (в полосе отвода объекта строительства), носят временный характер и образуются на период строительства линейного объекта. Каталоги координат поворотных точек границ представлены в текстовой части проекта межевания территории.

						«Межпоселковый газопровод высокого давления до д. Доброселье Монастырщинского района Смоленской области»		
						Смоленская область, Монастырщинский район, Татарское сельское поселение		
Изм.	Кол.	Лис	№д	Подп.	Дат			
						Проект межевания территории	Стадия	Лист	Листов
исполнил		Толстошеев					-	11	13
Директор		Захаренков							
						Чертеж межевания территории М 1:1000	ООО «ГеоПрофи»		

67:12:1180101:69

линия сведения листа 11 и 12

линия сведения листа 11 и 12

81

82

95

96

97

:ЗУ11

83

94

67:12:1180101

н

кж

В

:ЗУ12

ГРПШ

А

84-91

92

93

В

разв.

67:12-6.146

д Доброселье
Татарское сельское поселение
Монастырщинского района
Смоленской области

67:12:1180101

Условные обозначения:

- границы красных линий линейного объекта
- 1,2,... номера поворотных точек
- поворотные точки
- границы земельных участков, сведения о которых учтены в ГКН
- границы образуемых земельных участков
- границы образуемых частей земельных участков
- ось проектируемого линейного объекта
- граница кадастрового квартала
- :0030432 обозначение кадастрового квартала
- :0030432:3 обозначение кадастрового номера земельного участка
- охранные зоны объектов, сведения о которых учтены в ГКН
- границы зданий сведения о которых учтены в ГКН

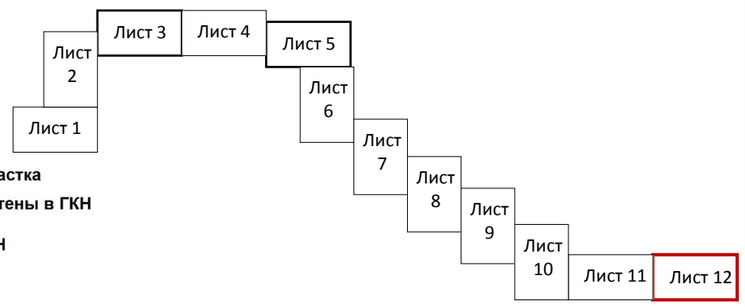

Примечание: образуемые земельные участки и части земельных участков, расположены в границах зоны предполагаемого размещения линейного объекта (в полосе отвода объекта строительства), носят временный характер и образуются на период строительства линейного объекта. Каталоги координат поворотных точек границ представлены в текстовой части проекта межевания территории.

						«Межпоселковый газопровод высокого давления до д. Доброселье Монастырщинского района Смоленской области»			
						Смоленская область, Монастырщинский район, Татарское сельское поселение			
Изм.	Кол.	Лис	№д	Подп.	Дат				
						Проект межевания территории	Стадия	Лист	Листов
исполнил		Толстошеев					-	12	13
Директор		Захаренков							
						Чертеж межевания территории М 1:1000	ООО «ГеоПрофи»		

Экспликация образуемых земельных участков, образуемых частей земельных участков:

№	Обозначение образуемых участков и частей	Разрешенное использование образуемых земельных участков или их частей	Площадь образуемых земельных участков или их частей, в кв.м.	Категория земель
1	:ЗУ1	коммунальное обслуживание	477	ЗЕМЛИ НАСЕЛЕННЫХ ПУНКТОВ
2	:ЗУ2		42	ЗЕМЛИ НАСЕЛЕННЫХ ПУНКТОВ
3	:ЗУ3		90	Земли промышленности, энергетики, транспорта, связи, радиовещания, телевидения, информатики, земли для обеспечения космической деятельности, земли обороны, безопасности и земли иного специального назначения
4	:ЗУ4		493	ЗЕМЛИ СЕЛЬСКОХОЗЯЙСТВЕННОГО НАЗНАЧЕНИЯ
5	:ЗУ5		3710	ЗЕМЛИ СЕЛЬСКОХОЗЯЙСТВЕННОГО НАЗНАЧЕНИЯ
6	:ЗУ6		186	Земли промышленности, энергетики, транспорта, связи, радиовещания, телевидения, информатики, земли для обеспечения космической деятельности, земли обороны, безопасности и земли иного специального назначения
7	:ЗУ7		529	ЗЕМЛИ СЕЛЬСКОХОЗЯЙСТВЕННОГО НАЗНАЧЕНИЯ
8	:ЗУ8		1204	ЗЕМЛИ НАСЕЛЕННЫХ ПУНКТОВ
9	:ЗУ9		12	ЗЕМЛИ НАСЕЛЕННЫХ ПУНКТОВ
10	:ЗУ10		40	ЗЕМЛИ СЕЛЬСКОХОЗЯЙСТВЕННОГО НАЗНАЧЕНИЯ
11	:ЗУ11		2150	ЗЕМЛИ НАСЕЛЕННЫХ ПУНКТОВ
12	:ЗУ12		12	ЗЕМЛИ НАСЕЛЕННЫХ ПУНКТОВ
13	67:12:0000000:165/чзу1		67	ЗЕМЛИ НАСЕЛЕННЫХ ПУНКТОВ
14	67:12:0050101:43/чзу1		14539	ЗЕМЛИ СЕЛЬСКОХОЗЯЙСТВЕННОГО НАЗНАЧЕНИЯ
15				
16				
17				
18				
19				
20				
21				
22				
23				
24				
25				
26				
27				

Примечание: образуемые земельные участки и части земельных участков, расположены в границах зоны предполагаемого размещения линейного объекта (в полосе отвода объекта строительства), носят временный характер и образуются на период строительства линейного объекта.

Каталоги координат поворотных точек границ представлены в текстовой части проекта межевания территории.

Изм.	Кол.	Лис	№д	Подп.	Дат	«Газопровод для газоснабжения жилых домов в д. Гневково Шумячского района Смоленской области»			
						Смоленская область, Шумячский район, Озерное сельское поселение, д. Гневково			
исполнил		Толстошеев				Проект межевания территории	Стадия	Лист	Листов
Директор		Захаренков					-	13	13
						Чертеж межевания территории	ООО «ГеоПрофи»		

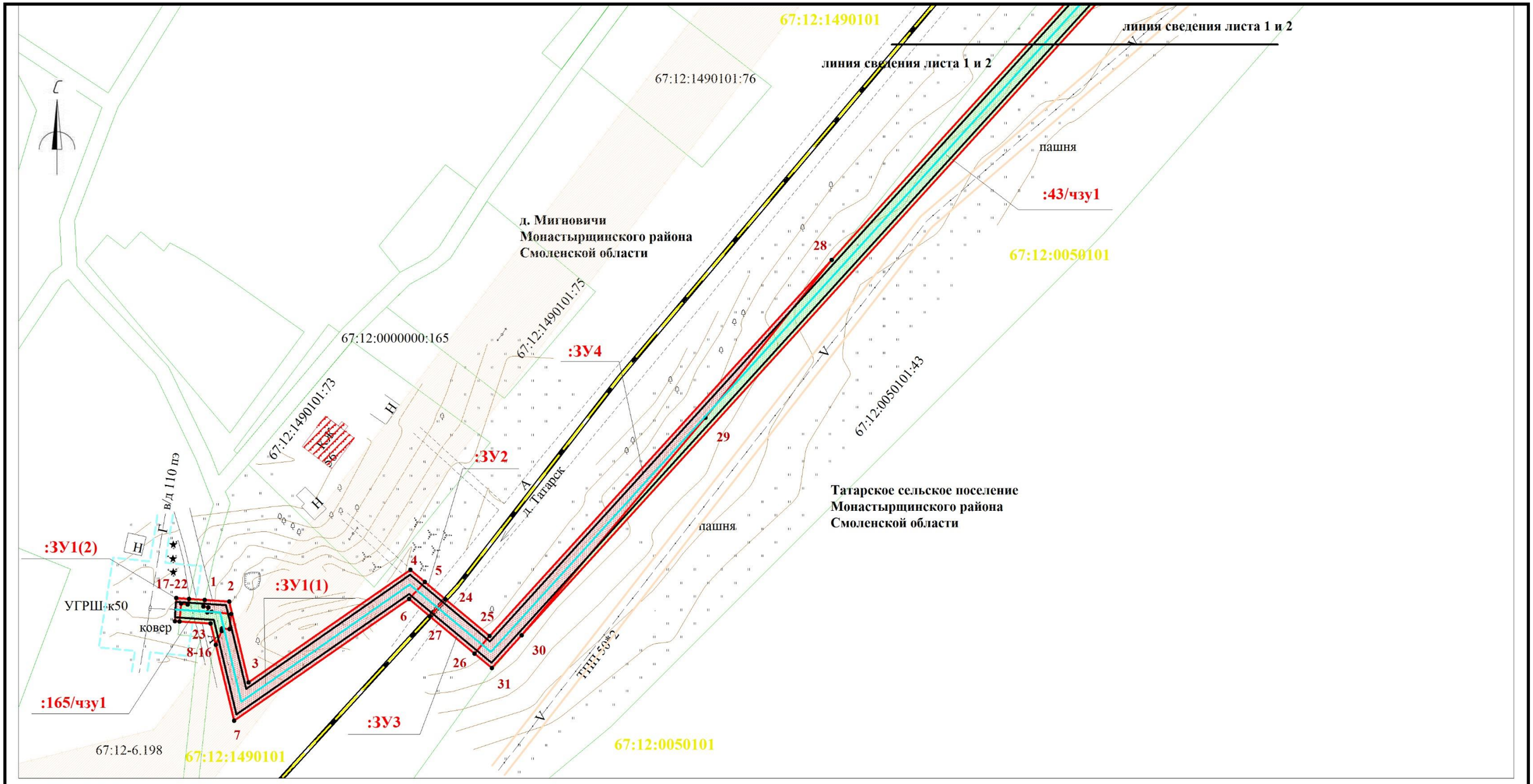

Условные обозначения:

- границы охранной зоны линейного объекта
- 1,2,... номера поворотных точек
- поворотные точки
- границы земельных участков, сведения о которых учтены в ГКН
- границы образуемых земельных участков
- границы образуемых частей земельных участков
- ось проектируемого линейного объекта
- граница кадастрового квартала
- :0030432 обозначение кадастрового квартала
- 0030432:3 обозначение кадастрового номера земельного участка
- охранные зоны объектов, сведения о которых учтены в ГКН
- границы зданий сведения о которых учтены в ГКН
- охранная зона связи
- охранная зона сущ. газопровода
- охранная зона водопровода

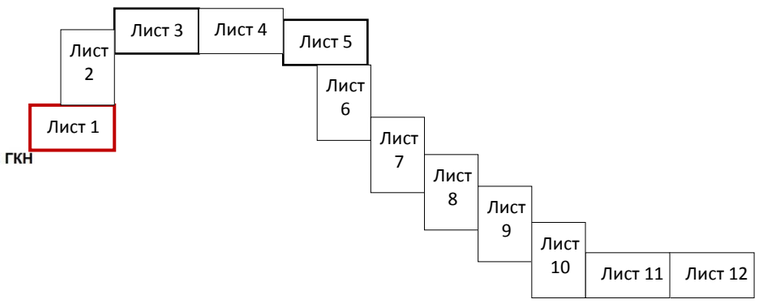

Примечание: образуемые земельные участки и части земельных участков, расположены в границах зоны предполагаемого размещения линейного объекта (в полосе отвода объекта строительства), носят временный характер и образуются на период строительства линейного объекта. Каталоги координат поворотных точек границ представлены в текстовой части проекта межевания территории.

						«Межпоселковый газопровод высокого давления до д. Доброселье Монастырщинского района Смоленской области»		
Изм.	Кол.	Лис	№д	Подп.	Дат	Смоленская область, Монастырщинский район, Татарское сельское поселение		
						Проект межевания территории	Стадия	Лист	Листов
исполнил		Толстошеев					-	1	12
Директор		Захаренков							
						Чертеж межевания территории М 1:1000	ООО «ГеоПрофи»		

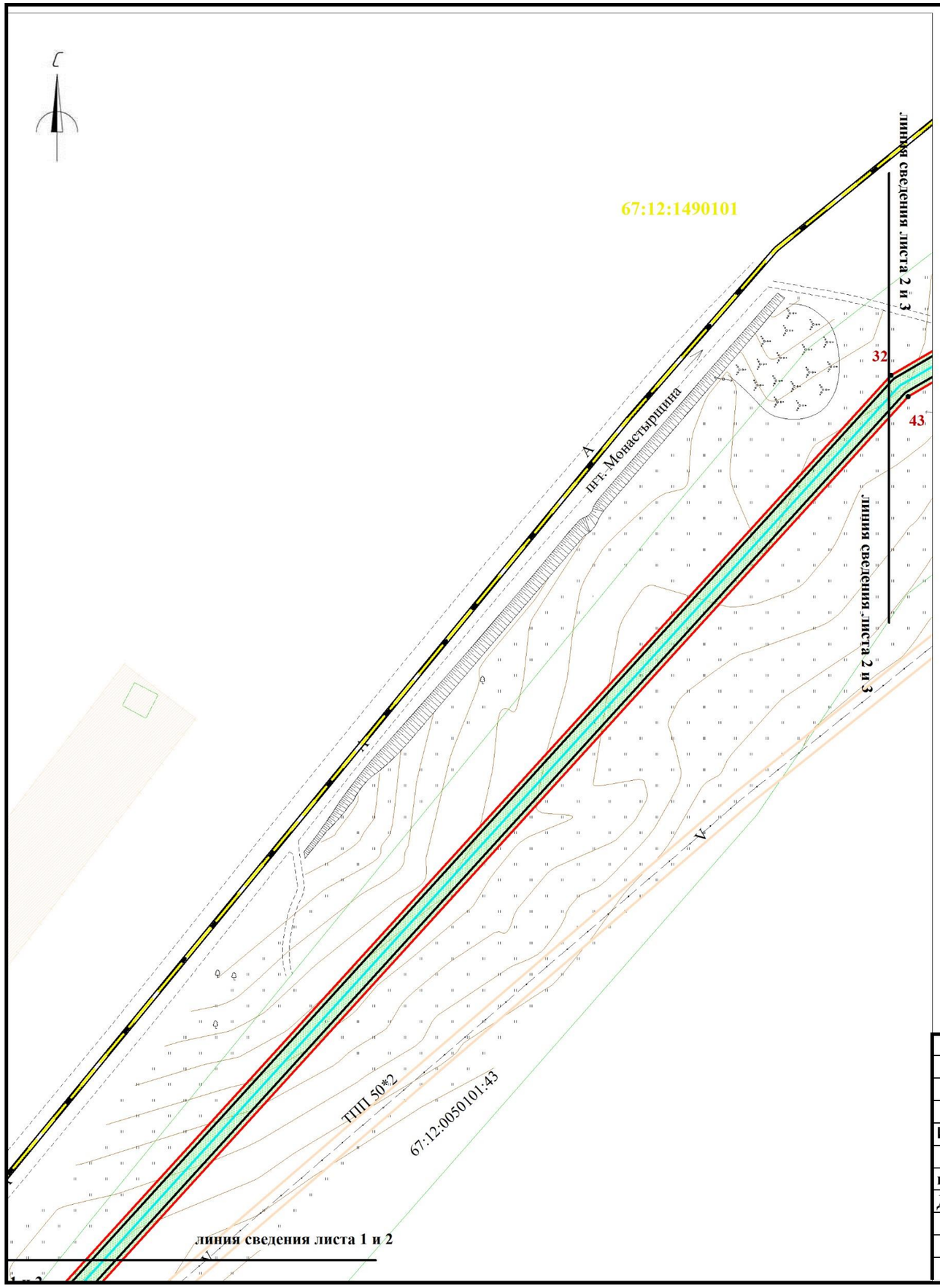

Условные обозначения:

- границы охранной зоны линейного объекта
- 1,2,... номера поворотных точек
- поворотные точки
- границы земельных участков, сведения о которых учтены в ГКН
- границы образуемых земельных участков
- границы образуемых частей земельных участков
- ось проектируемого линейного объекта
- граница кадастрового квартала
- :0030432 обозначение кадастрового квартала
- 0030432:3 обозначение кадастрового номера земельного участка
- охранные зоны объектов, сведения о которых учтены в ГКН
- границы зданий сведения о которых учтены в ГКН
- охранная зона связи
- охранная зона сущ. газопровода
- охранная зона водопровода

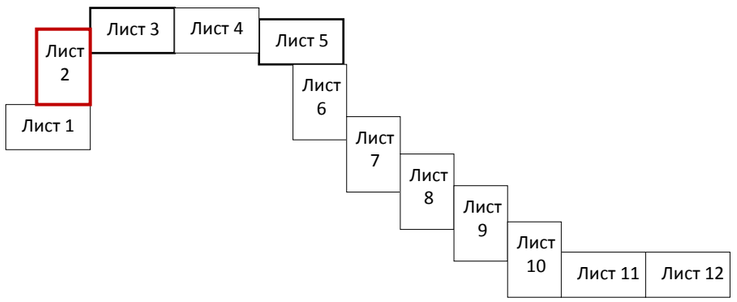

Примечание: образуемые земельные участки и части земельных участков, расположены в границах зоны предполагаемого размещения линейного объекта (в полосе отвода объекта строительства), носят временный характер и образуются на период строительства линейного объекта. Каталоги координат поворотных точек границ представлены в текстовой части проекта межевания территории.

						«Межпоселковый газопровод высокого давления до д. Доброселье Монастырщинского района Смоленской области»		
						Смоленская область, Монастырщинский район, Татарское сельское поселение		
Изм.	Кол.	Лис	№д	Подп.	Дат			
						Проект межевания территории	Стадия	Лист	Листов
исполнил		Толстошеев					-	2	12
Директор		Захаренков							
						Чертеж межевания территории М 1:1000	ООО «ГеоПрофи»		

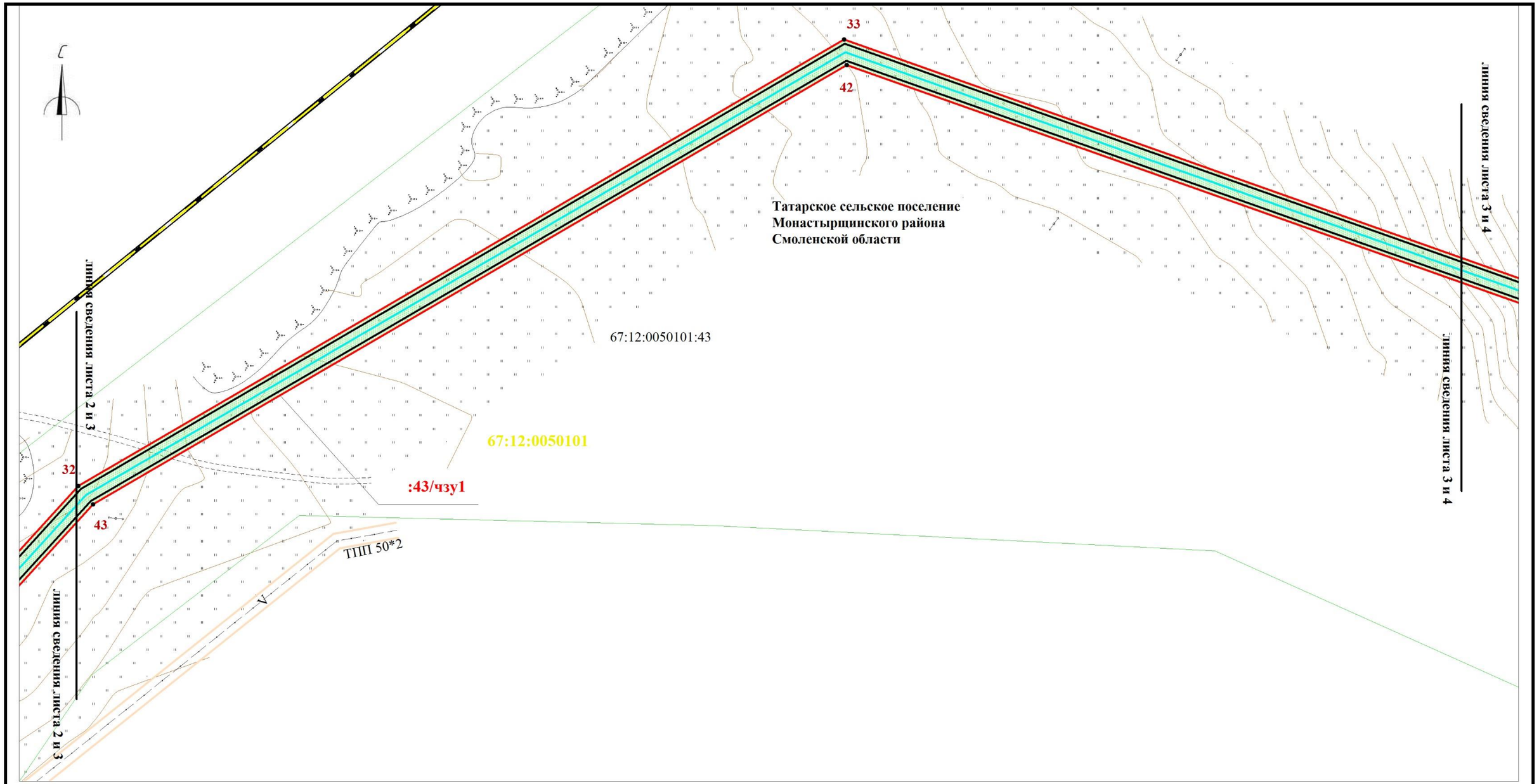

Условные обозначения:

- границы охранной зоны линейного объекта
- 1,2,... номера поворотных точек
- поворотные точки
- границы земельных участков, сведения о которых учтены в ГКН
- границы образуемых земельных участков
- границы образуемых частей земельных участков
- ось проектируемого линейного объекта
- граница кадастрового квартала
- :0030432 обозначение кадастрового квартала
- 0030432:3 обозначение кадастрового номера земельного участка
- охранные зоны объектов, сведения о которых учтены в ГКН
- границы зданий сведения о которых учтены в ГКН
- охранная зона связи
- охранная зона сущ. газопровода
- охранная зона водопровода

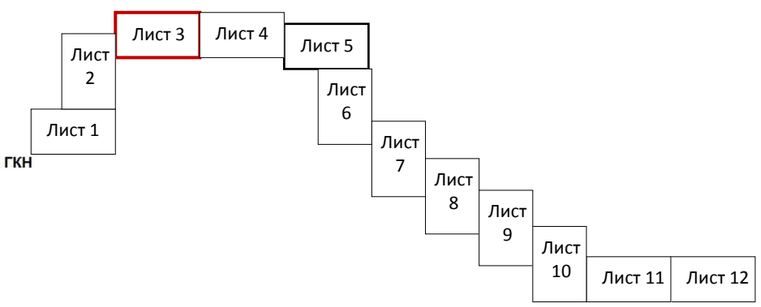

Примечание: образуемые земельные участки и части земельных участков, расположены в границах зоны предполагаемого размещения линейного объекта (в полосе отвода объекта строительства), носят временный характер и образуются на период строительства линейного объекта. Каталоги координат поворотных точек границ представлены в текстовой части проекта межевания территории.

						«Межпоселковый газопровод высокого давления до д. Доброселье Монастырщинского района Смоленской области»		
						Смоленская область, Монастырщинский район, Татарское сельское поселение		
Изм.	Кол.	Лис	№д	Подп.	Дат			
						Проект межевания территории	Стадия	Лист	Листов
исполнил		Толстошеев					-	3	12
Директор		Захаренков							
						Чертеж межевания территории М 1:1000	ООО «ГеоПрофи»		

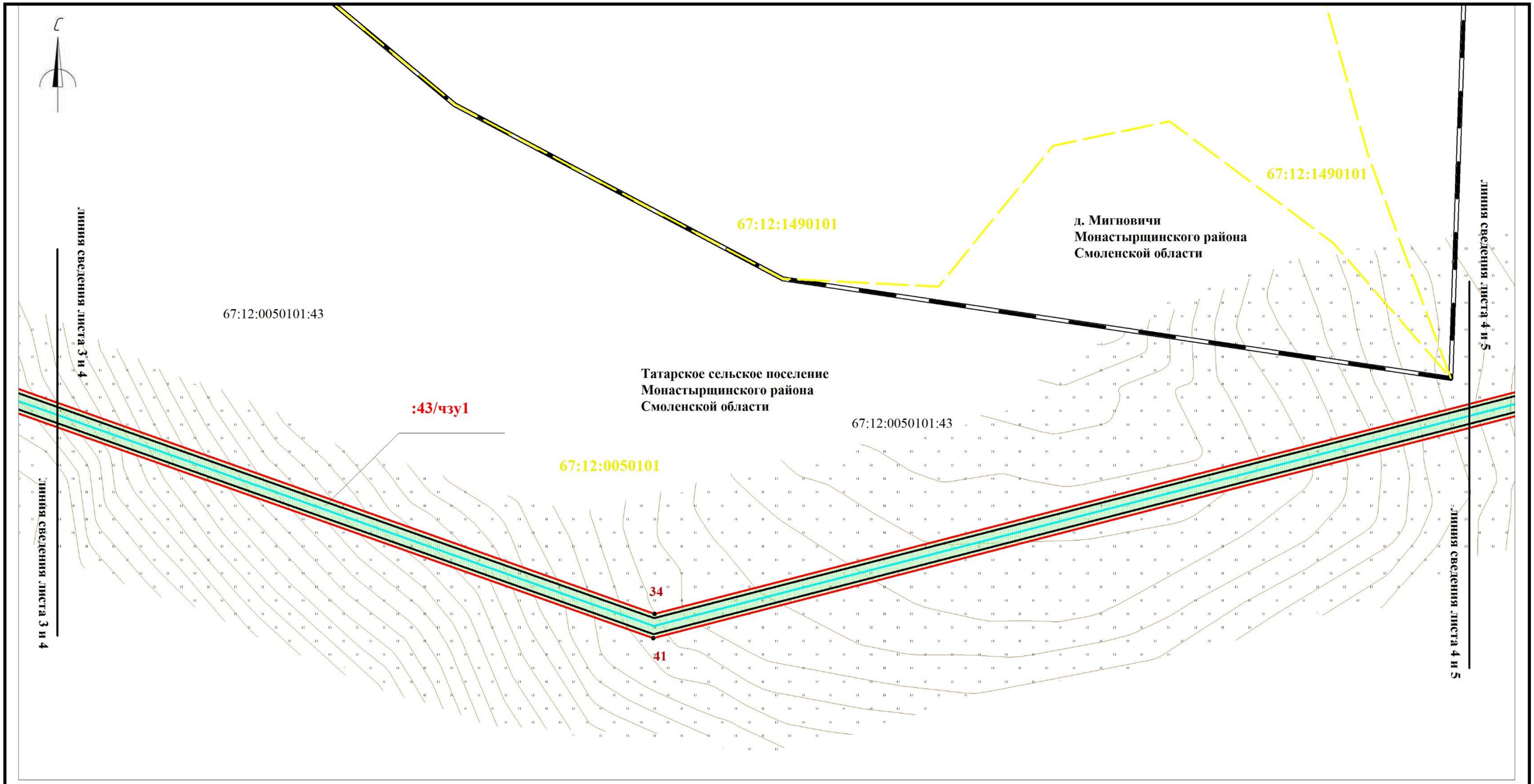

Условные обозначения:

- границы охранной зоны линейного объекта
- 1,2,... номера поворотных точек
- поворотные точки
- границы земельных участков, сведения о которых учтены в ГКН
- границы образуемых земельных участков
- границы образуемых частей земельных участков
- ось проектируемого линейного объекта
- граница кадастрового квартала
- :0030432 обозначение кадастрового квартала
- 0030432:3 обозначение кадастрового номера земельного участка
- охранные зоны объектов, сведения о которых учтены в ГКН
- границы зданий сведения о которых учтены в ГКН
- охранная зона связи
- охранная зона сущ. газопровода
- охранная зона водопровода

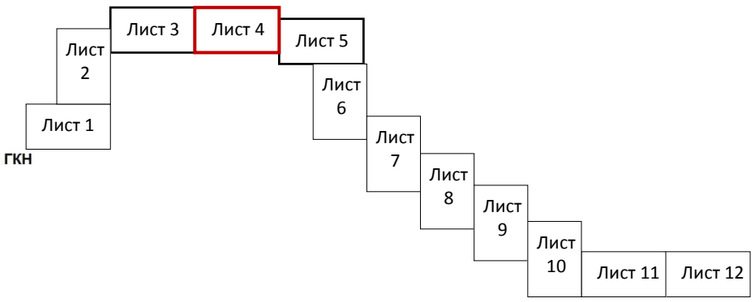

Примечание: образуемые земельные участки и части земельных участков, расположены в границах зоны предполагаемого размещения линейного объекта (в полосе отвода объекта строительства), носят временный характер и образуются на период строительства линейного объекта. Каталоги координат поворотных точек границ представлены в текстовой части проекта межевания территории.

						«Межпоселковый газопровод высокого давления до д. Доброселье Монастырщинского района Смоленской области»		
						Смоленская область, Монастырщинский район, Татарское сельское поселение		
Изм.	Кол.	Лис	№д	Подп.	Дат			
						Проект межевания территории	Стадия	Лист	Листов
исполнил		Толстошеев					-	4	12
Директор		Захаренков							
						Чертеж межевания территории М 1:1000	ООО «ГеоПрофи»		

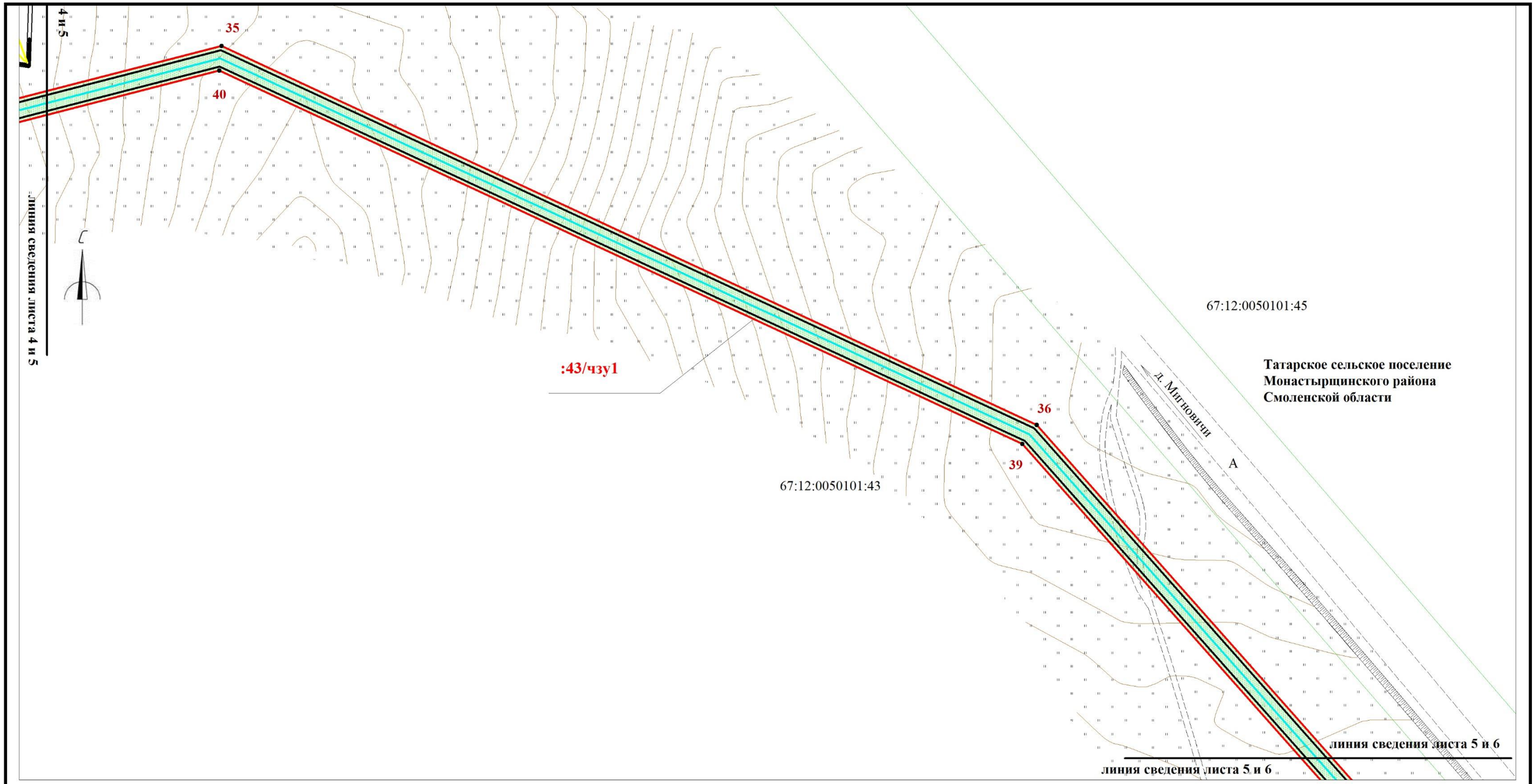

Условные обозначения:

- границы охранной зоны линейного объекта
- 1,2,... номера поворотных точек
- поворотные точки
- границы земельных участков, сведения о которых учтены в ГКН
- границы образуемых земельных участков
- границы образуемых частей земельных участков
- ось проектируемого линейного объекта
- граница кадастрового квартала
- :0030432 обозначение кадастрового квартала
- 0030432:3 обозначение кадастрового номера земельного участка
- охранные зоны объектов, сведения о которых учтены в ГКН
- границы зданий сведения о которых учтены в ГКН
- охранная зона связи
- охранная зона сущ. газопровода
- охранная зона водопровода

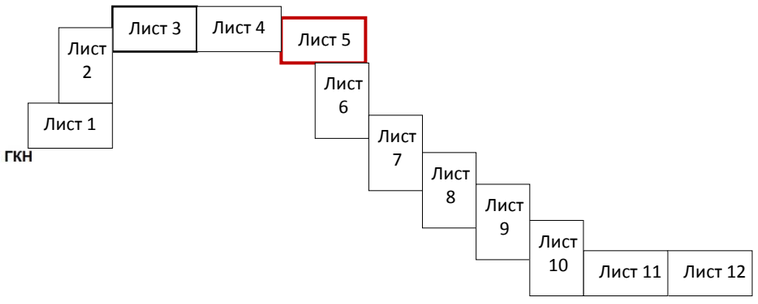

Примечание: образуемые земельные участки и части земельных участков, расположены в границах зоны предполагаемого размещения линейного объекта (в полосе отвода объекта строительства), носят временный характер и образуются на период строительства линейного объекта. Каталоги координат поворотных точек границ представлены в текстовой части проекта межевания территории.

						«Межпоселковый газопровод высокого давления до д. Доброселье Монастырщинского района Смоленской области»		
						Смоленская область, Монастырщинский район, Татарское сельское поселение		
Изм.	Кол.	Лис	№д	Подп.	Дат			
						Проект межевания территории	Стадия	Лист	Листов
исполнил		Толстошеев					-	5	12
Директор		Захаренков							
						Чертеж межевания территории М 1:1000	ООО «ГеоПрофи»		

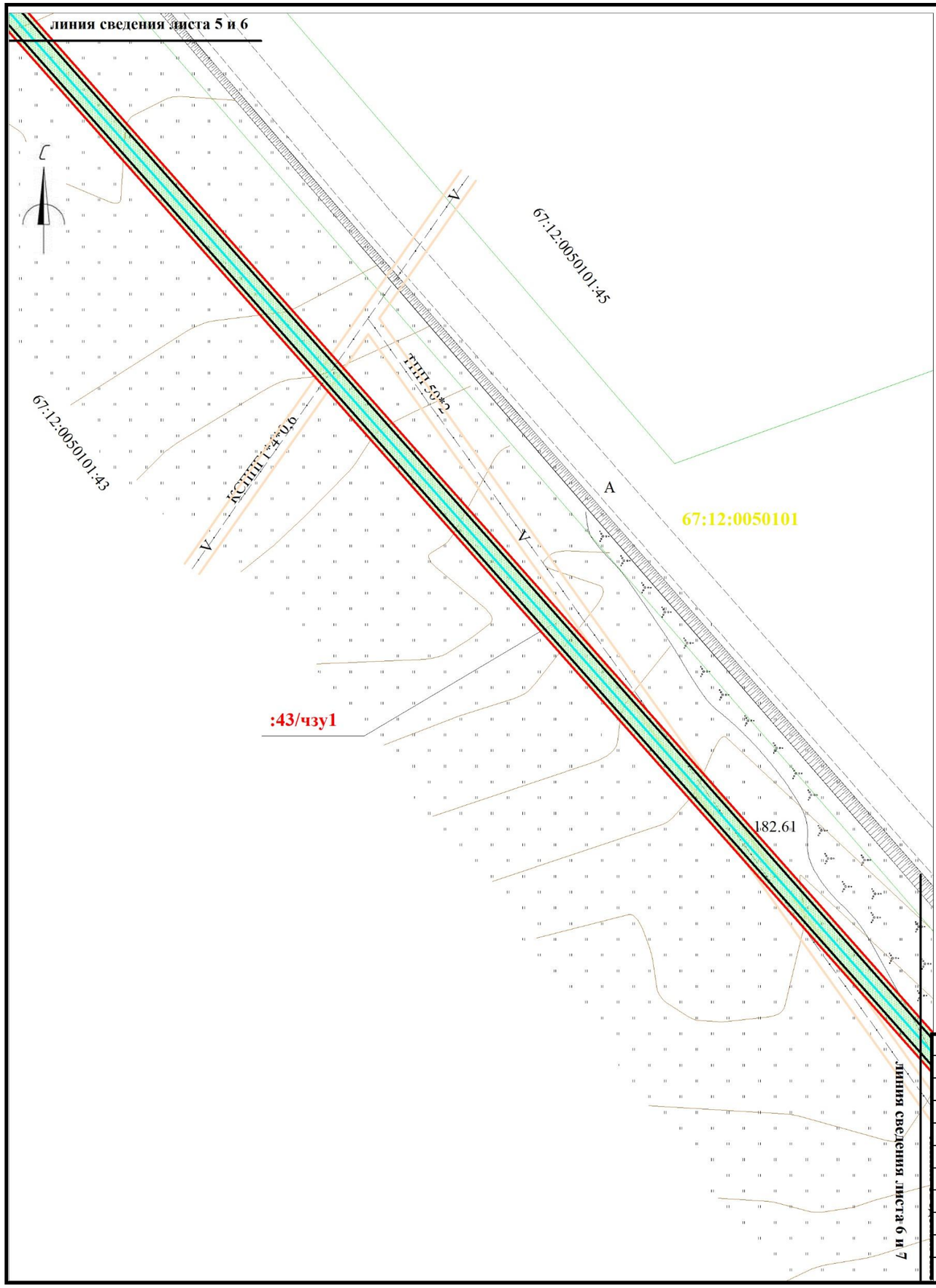

Условные обозначения:

- границы охранной зоны линейного объекта
- 1,2,... номера поворотных точек
- поворотные точки
- границы земельных участков, сведения о которых учтены в ГКН
- границы образуемых земельных участков
- границы образуемых частей земельных участков
- ось проектируемого линейного объекта
- граница кадастрового квартала
- :0030432 обозначение кадастрового квартала
- 0030432:3 обозначение кадастрового номера земельного участка
- охранные зоны объектов, сведения о которых учтены в ГКН
- границы зданий сведения о которых учтены в ГКН
- охранная зона связи
- охранная зона сущ. газопровода
- охранная зона водопровода

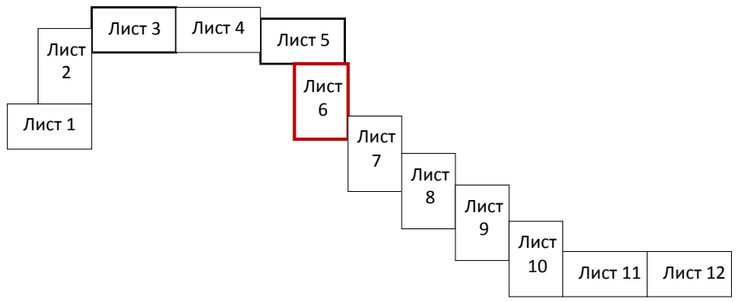

Примечание: образуемые земельные участки и части земельных участков, расположены в границах зоны предполагаемого размещения линейного объекта (в полосе отвода объекта строительства), носят временный характер и образуются на период строительства линейного объекта. Каталоги координат поворотных точек границ представлены в текстовой части проекта межевания территории.

						«Межпоселковый газопровод высокого давления до д. Доброселье Монастырщинского района Смоленской области»		
						Смоленская область, Монастырщинский район, Татарское сельское поселение		
Изм.	Кол.	Лис	№д	Подп.	Дат			
						Проект межевания территории	Стадия	Лист	Листов
исполнил		Толстошеев					-	6	12
Директор		Захаренков							
						Чертеж межевания территории М 1:1000	ООО «ГеоПрофи»		

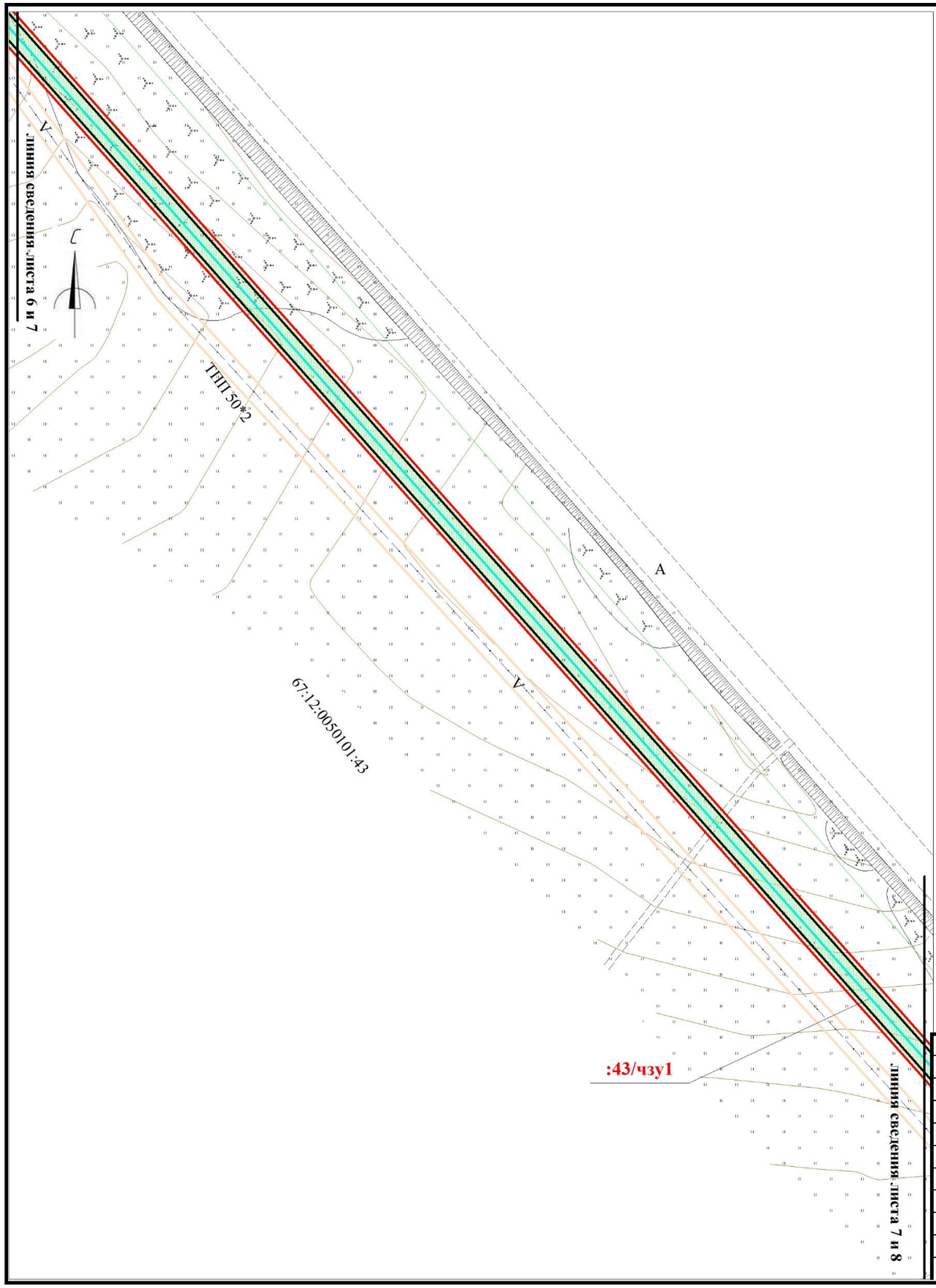

Условные обозначения:

- границы охранной зоны линейного объекта
- 1,2,... номера поворотных точек
- поворотные точки
- границы земельных участков, сведения о которых учтены в ГКН
- границы образуемых земельных участков
- границы образуемых частей земельных участков
- ось проектируемого линейного объекта
- граница кадастрового квартала
- :0030432 обозначение кадастрового квартала
- 0030432:3 обозначение кадастрового номера земельного участка
- охранные зоны объектов, сведения о которых учтены в ГКН
- границы зданий сведения о которых учтены в ГКН
- охранная зона связи
- охранная зона сущ. газопровода
- охранная зона водопровода

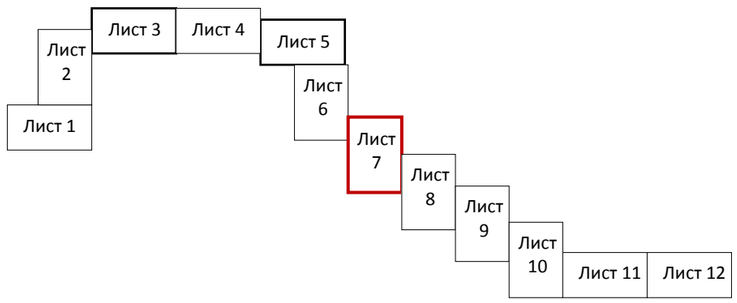

Примечание: образуемые земельные участки и части земельных участков, расположены в границах зоны предполагаемого размещения линейного объекта (в полосе отвода объекта строительства), носят временный характер и образуются на период строительства линейного объекта. Каталоги координат поворотных точек границ представлены в текстовой части проекта межевания территории.

						«Межпоселковый газопровод высокого давления до д. Доброселье Монастырщинского района Смоленской области»		
Изм.	Кол.	Лис	№д	Подп.	Дат	Смоленская область, Монастырщинский район, Татарское сельское поселение		
						Проект межевания территории	Стадия	Лист	Листов
исполнил		Толстошеев					-	7	12
Директор		Захаренков							
						Чертеж межевания территории М 1:1000	ООО «ГеоПрофи»		

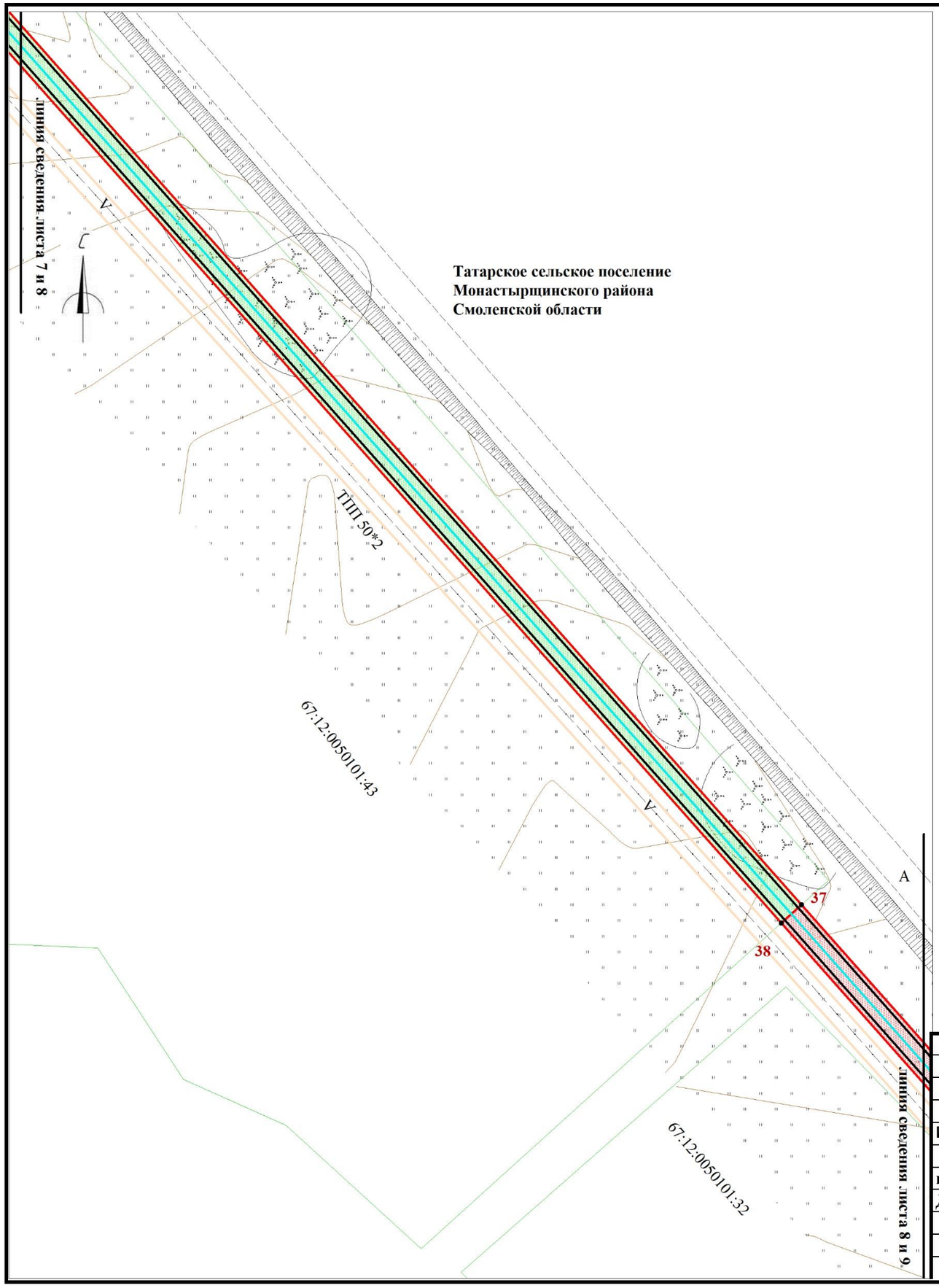

Условные обозначения:

- границы охранной зоны линейного объекта
- 1,2,... номера поворотных точек
- поворотные точки
- границы земельных участков, сведения о которых учтены в ГКН
- границы образуемых земельных участков
- границы образуемых частей земельных участков
- ось проектируемого линейного объекта
- граница кадастрового квартала
- :0030432 обозначение кадастрового квартала
- 0030432:3 обозначение кадастрового номера земельного участка
- охранные зоны объектов, сведения о которых учтены в ГКН
- границы зданий сведения о которых учтены в ГКН
- охранная зона связи
- охранная зона сущ. газопровода
- охранная зона водопровода

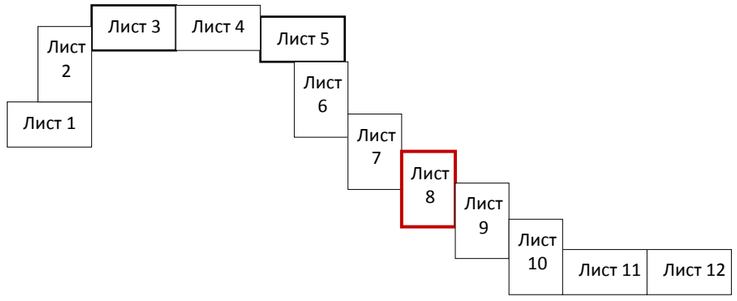

Примечание: образуемые земельные участки и части земельных участков, расположены в границах зоны предполагаемого размещения линейного объекта (в полосе отвода объекта строительства), носят временный характер и образуются на период строительства линейного объекта. Каталоги координат поворотных точек границ представлены в текстовой части проекта межевания территории.

						«Межпоселковый газопровод высокого давления до д. Доброселье Монастырщинского района Смоленской области»		
Изм.	Кол.	Лис	№д	Подп.	Дат	Смоленская область, Монастырщинский район, Татарское сельское поселение		
						Проект межевания территории	Стадия	Лист	Листов
исполнил		Толстошеев					-	8	12
Директор		Захаренков							
						Чертеж межевания территории М 1:1000	ООО «ГеоПрофи»		

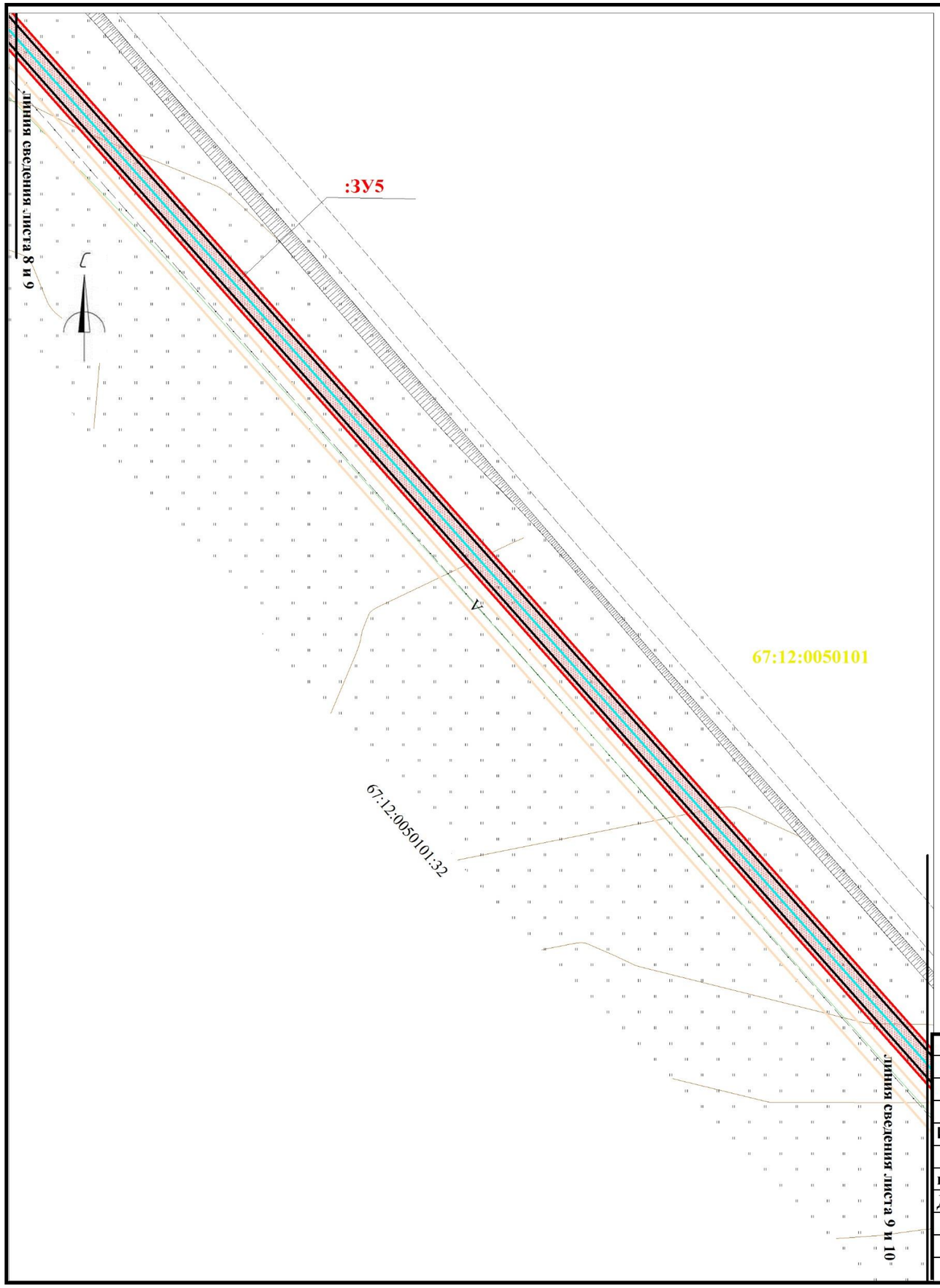

Условные обозначения:

- границы охранной зоны линейного объекта
- 1,2,... номера поворотных точек
- поворотные точки
- границы земельных участков, сведения о которых учтены в ГКН
- границы образуемых земельных участков
- границы образуемых частей земельных участков
- ось проектируемого линейного объекта
- граница кадастрового квартала
- :0030432 обозначение кадастрового квартала
- 0030432:3 обозначение кадастрового номера земельного участка
- охранные зоны объектов, сведения о которых учтены в ГКН
- границы зданий сведения о которых учтены в ГКН
- охранная зона связи
- охранная зона сущ. газопровода
- охранная зона водопровода

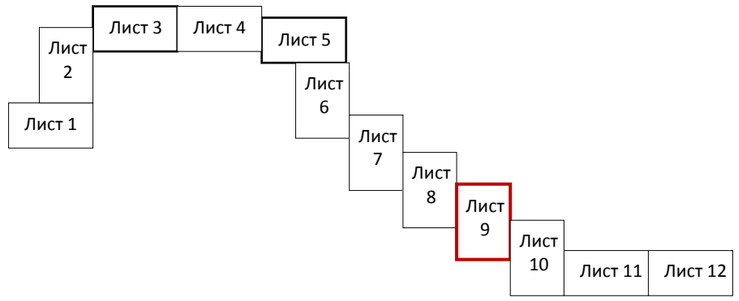

Примечание: образуемые земельные участки и части земельных участков, расположены в границах зоны предполагаемого размещения линейного объекта (в полосе отвода объекта строительства), носят временный характер и образуются на период строительства линейного объекта. Каталоги координат поворотных точек границ представлены в текстовой части проекта межевания территории.

						«Межпоселковый газопровод высокого давления до д. Доброселье Монастырщинского района Смоленской области»			
						Смоленская область, Монастырщинский район, Татарское сельское поселение			
Изм.	Кол.	Лис	№д	Подп.	Дат				
						Проект межевания территории	Стадия	Лист	Листов
исполнил		Толстошеев					-	9	12
Директор		Захаренков							
						Чертеж межевания территории М 1:1000	ООО «ГеоПрофи»		

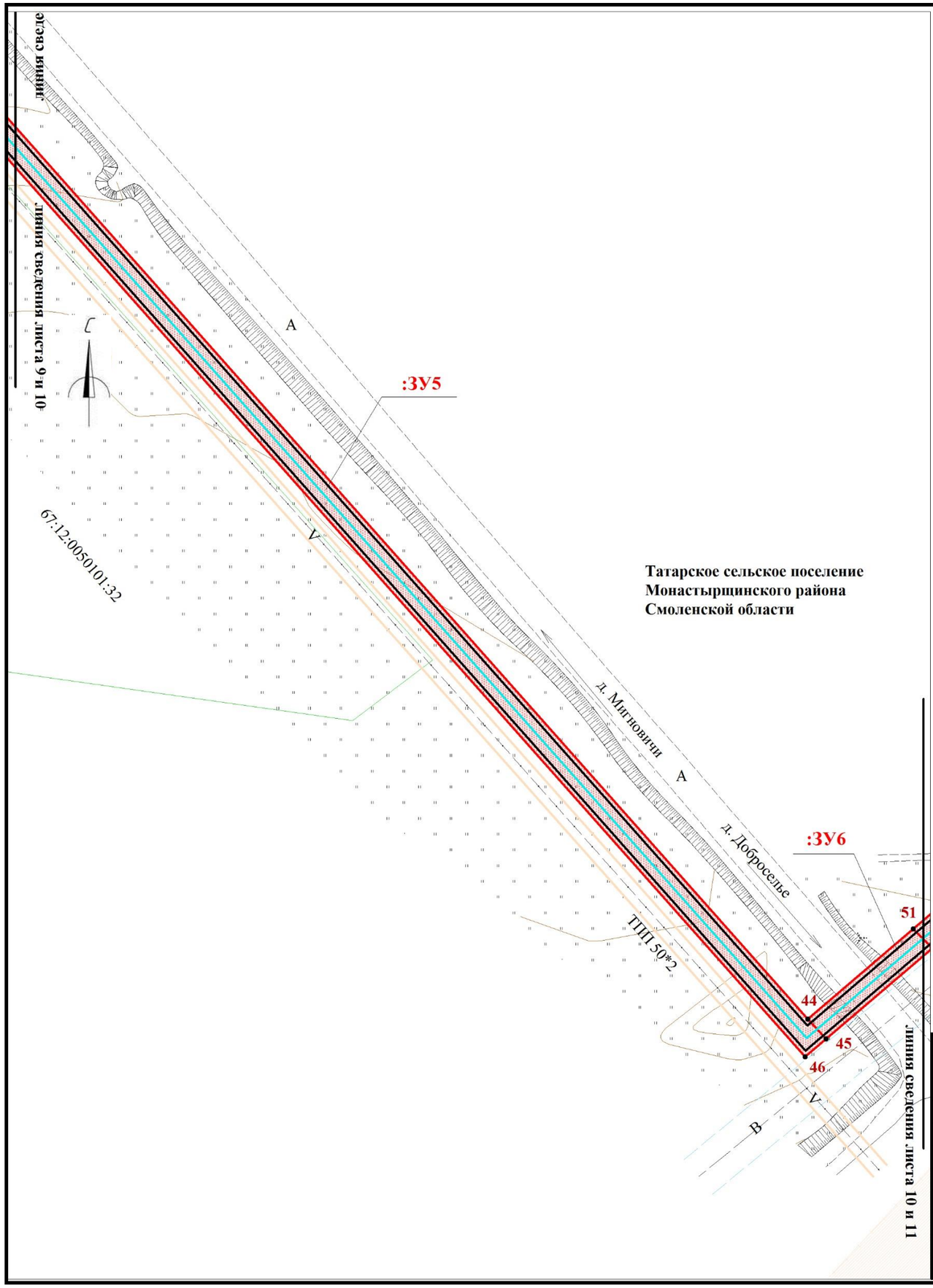

Условные обозначения:

- границы охранной зоны линейного объекта
- 1,2,... номера поворотных точек
- поворотные точки
- границы земельных участков, сведения о которых учтены в ГКН
- границы образуемых земельных участков
- границы образуемых частей земельных участков
- ось проектируемого линейного объекта
- граница кадастрового квартала
- :0030432 обозначение кадастрового квартала
- 0030432:3 обозначение кадастрового номера земельного участка
- охранные зоны объектов, сведения о которых учтены в ГКН
- границы зданий сведения о которых учтены в ГКН
- охранная зона связи
- охранная зона сущ. газопровода
- охранная зона водопровода

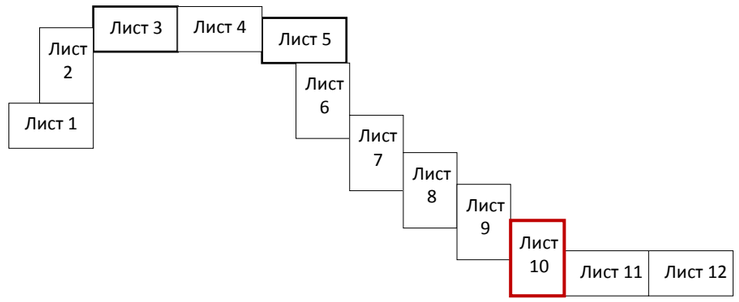

Примечание: образуемые земельные участки и части земельных участков, расположены в границах зоны предполагаемого размещения линейного объекта (в полосе отвода объекта строительства), носят временный характер и образуются на период строительства линейного объекта. Каталоги координат поворотных точек границ представлены в текстовой части проекта межевания территории.

						«Межпоселковый газопровод высокого давления до д. Доброселье Монастырщинского района Смоленской области»			
Изм.	**Кол.**	**Лис**	**№д**	**Подп.**	**Дат**	**Смоленская область, Монастырщинский район, Татарское сельское поселение**			
						Проект межевания территории	**Стадия**	**Лист**	**Листов**
исполнил		Толстошеев					-	10	12
Директор		Захаренков							
						Чертеж межевания территории М 1:1000	ООО «ГеоПрофи»		

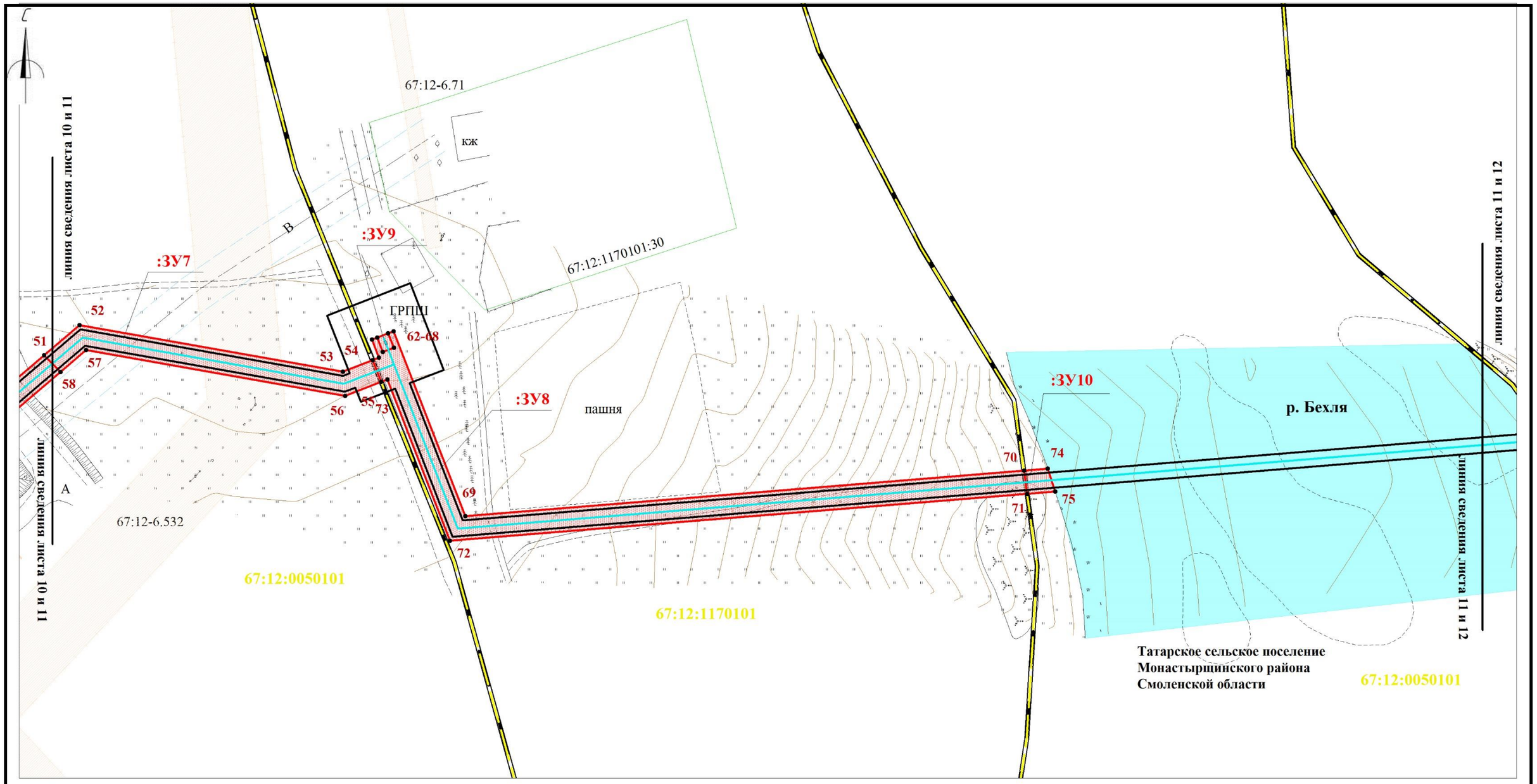

Условные обозначения:

- границы охранной зоны линейного объекта
- 1,2,... номера поворотных точек
- поворотные точки
- границы земельных участков, сведения о которых учтены в ГКН
- границы образуемых земельных участков
- границы образуемых частей земельных участков
- ось проектируемого линейного объекта
- граница кадастрового квартала
- :0030432 обозначение кадастрового квартала
- 0030432:3 обозначение кадастрового номера земельного участка
- охранные зоны объектов, сведения о которых учтены в ГКН
- границы зданий сведения о которых учтены в ГКН
- охранная зона связи
- охранная зона сущ. газопровода
- охранная зона водопровода

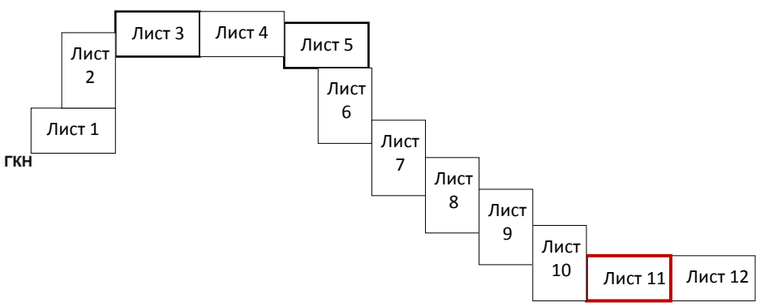

Примечание: образуемые земельные участки и части земельных участков, расположены в границах зоны предполагаемого размещения линейного объекта (в полосе отвода объекта строительства), носят временный характер и образуются на период строительства линейного объекта. Каталоги координат поворотных точек границ представлены в текстовой части проекта межевания территории.

						«Межпоселковый газопровод высокого давления до д. Доброселье Монастырщинского района Смоленской области»		
						Смоленская область, Монастырщинский район, Татарское сельское поселение		
Изм.	Кол.	Лис	№д	Подп.	Дат			
						Проект межевания территории	Стадия	Лист	Листов
исполнил		Толстошеев					-	11	12
Директор		Захаренков							
						Чертеж межевания территории М 1:1000	ООО «ГеоПрофи»		

67:12:1180101:69

линия сведения листа 11 и 12

линия сведения листа 11 и 12

81

82

95

96

97

83

94

:ЗУ11

67:12:1180101

кж

н

В

:ЗУ12

ГРПШ

А

84-91

92

93

В

разв.

67:12-6.146

д Доброселье
Татарское сельское поселение
Монастырщинского района
Смоленской области

67:12:1180101

Условные обозначения:

- границы охранной зоны линейного объекта
- 1,2,... номера поворотных точек
- поворотные точки
- границы земельных участков, сведения о которых учтены в ГКН
- границы образуемых земельных участков
- границы образуемых частей земельных участков
- ось проектируемого линейного объекта
- граница кадастрового квартала
- :0030432 обозначение кадастрового квартала
- 0030432:3 обозначение кадастрового номера земельного участка
- охранные зоны объектов, сведения о которых учтены в ГКН
- границы зданий сведения о которых учтены в ГКН
- охранная зона связи
- охранная зона сущ. газопровода
- охранная зона водопровода

Лист 1 | Лист 2 | Лист 3 | Лист 4 | Лист 5 | Лист 6 | Лист 7 | Лист 8 | Лист 9 | Лист 10 | Лист 11 | Лист 12

Примечание: образуемые земельные участки и части земельных участков, расположены в границах зоны предполагаемого размещения линейного объекта (в полосе отвода объекта строительства), носят временный характер и образуются на период строительства линейного объекта. Каталоги координат поворотных точек границ представлены в текстовой части проекта межевания территории.

Изм.	Кол.	Лис	№д	Подп.	Дат	«Межпоселковый газопровод высокого давления до д. Доброселье Монастырщинского района Смоленской области»			
						Смоленская область, Монастырщинский район, Татарское сельское поселение			
исполнил		Толстошеев				Проект межевания территории	Стадия	Лист	Листов
Директор		Захаренков					-	12	12
						Чертеж межевания территории М 1:1000	ООО «ГеоПрофи»		

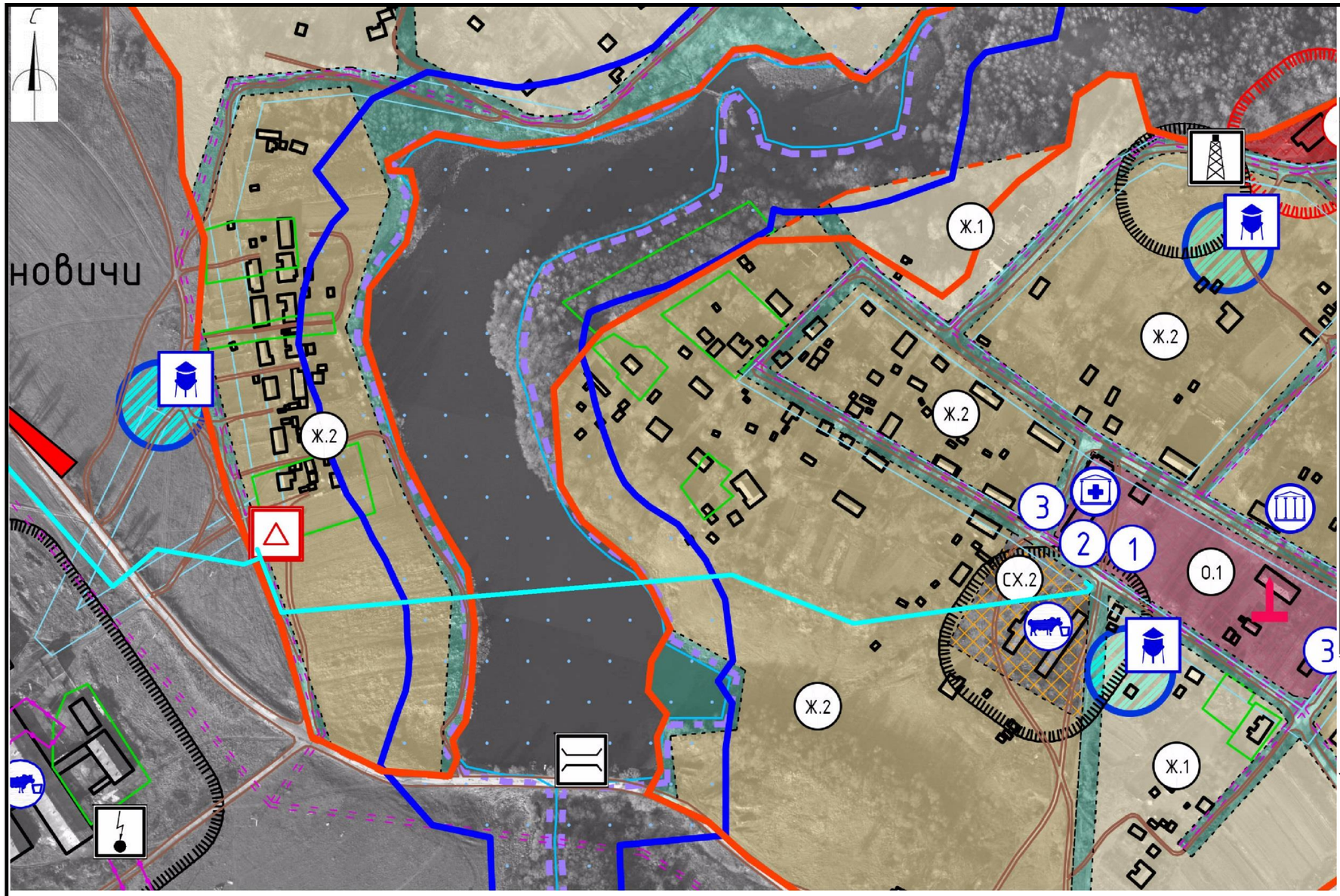

Условные обозначения:

ось проектируемого линейного объекта

сущ.	проект.	
		Объекты капитального строительства
		объекты капитального строительства здравоохранения (медицинские учреждения)
		объекты капитального строительства культурно-досугового назначения
		объекты капитального строительства учебно-образовательного назначения (школы, детские сады)
		объекты капитального строительства сельскохозяйственного назначения
		объекты капитального строительства производственного и коммунально-складского назначения
		объекты капитального строительства спортивного назначения
1		администрация поселения
2		почтовые отделения
3		предприятия торговли
4		предприятия общественного питания
13	13	культовые сооружения
14		библиотека
	35	пожарные депо
		Объекты культурного наследия
		памятники
		объекты культурного наследия
		достопримечательные места
		Транспортная инфраструктура
		мосты, путепроводы
		котельные
		подстанции
		водонапорные башни
		водозаборные сооружения
		газорегуляторный пункт
		очистные сооружения
	35	подстанция 35 кВ
		Особые условия использования территории
		объекты специального назначения (кладбища)
		Границы зон с особыми условиями использования территорий
		зона минимальных расстояний магистрального газопровода высокого давления
		охранная зона инженерных сетей
		водоохранная зона
		береговая полоса
		зона санитарной охраны источников водоснабжения
		санитарно-защитная полоса водопровода
		санитарно-защитные зоны
		границы земельных участков, стоящих на учете в ГКН
		улицы

Границы

граница сельского поселения

граница населенного пункта

Границы территориальных зон населенных пунктов

Жилые зоны

Ж.1 – зона застройки индивидуальными жилыми домами

Ж.2 – зона застройки малоэтажными жилыми домами

Общественно-деловые зоны

О.1 – зона делового, общественного и коммерческого назначения

О.2 – зона размещения объектов социального и коммунально-бытового назначения

Производственные зоны

П.1 – производственная зона

П.2 – коммунально-складская зона

Т – зона транспортной инфраструктуры

И – зона инженерной инфраструктуры

Зоны сельскохозяйственного использования

СХ.1 – зона сельскохозяйственных угодий – пашни, сенокосы, пастбища, залежи, земли, занятые многолетними насаждениями

СХ.2– зона, занятая объектами сельскохозяйственного назначения и предназначенная для ведения сельского хозяйства, дачного хозяйства, садоводства, личного подсобного хозяйства, развития сельскохозяйственного назначения

Зоны рекреационного назначения

Р.1 – зона рекреационного назначения

Зоны специального назначения

СП.1 – зона специального назначения, связанная с захоронениями

зоны иного назначения, в соответствии с местными условиями (территория общего пользования)

Изм.	Кол.уч	Лист	№док	Подп.	Дата	«Межпоселковый газопровод высокого давления до д. Доброселье Монастырщинского района Смоленской области»		
						Смоленская область, Монастырщинский район, Татарское сельское поселение		
						Проект межевания территории	Стадия	Лист	Листов
исполнил		Толстошеев					-	1	1
Директор		Захаренков							
						Схема расположения элемента планировочной структуры на схеме градостроительного зонирования, объектов культурного наследия, СЗЗ д. Доброселье.	ООО «ГеоПрофи»	

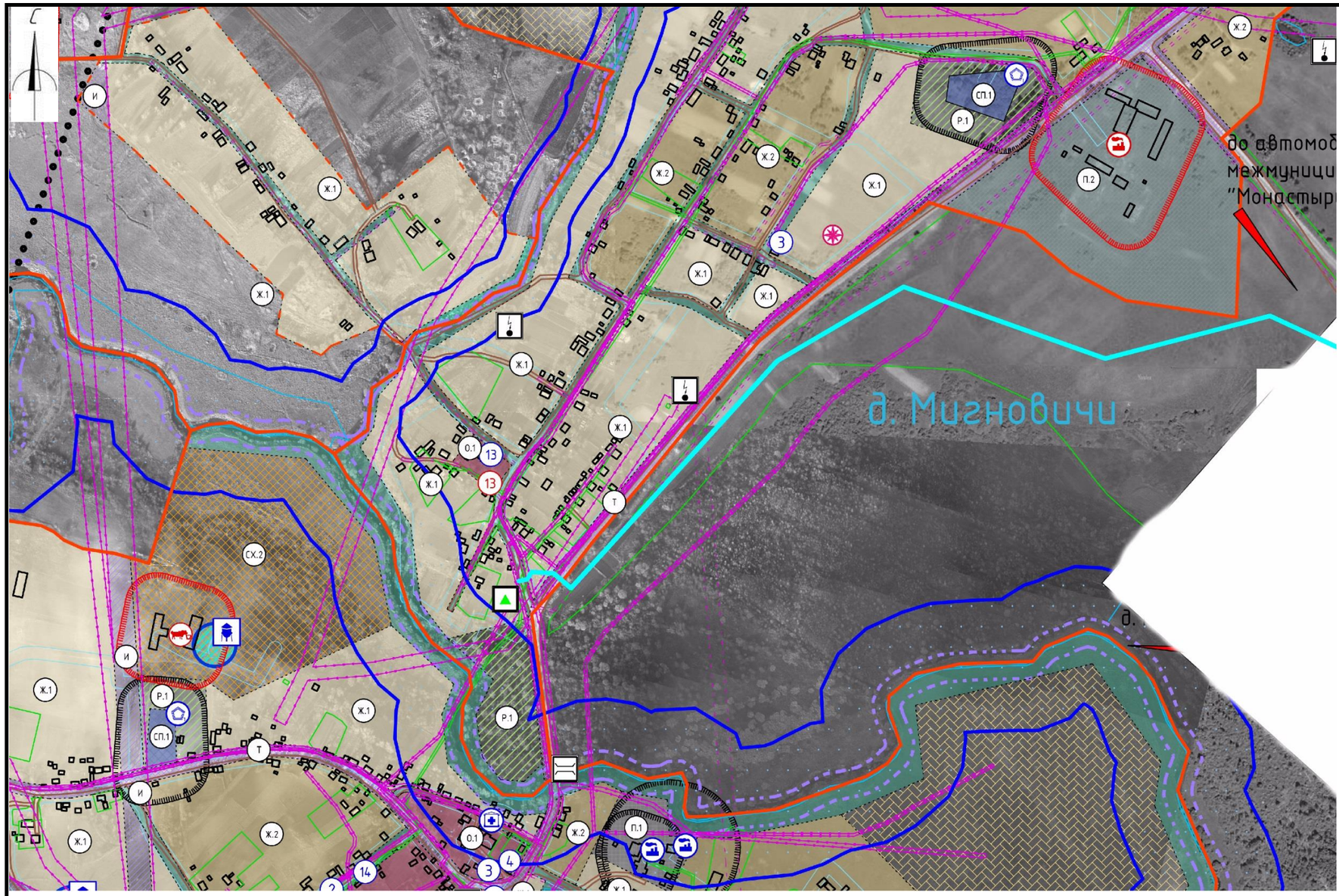

Условные обозначения:

ось проектируемого линейного объекта

сущ.	проект.	
		Объекты капитального строительства
		объекты капитального строительства здравоохранения (медицинские учреждения)
		объекты капитального строительства культурно-досугового назначения
		объекты капитального строительства учебно-образовательного назначения (школы, детские сады)
		объекты капитального строительства сельскохозяйственного назначения
		объекты капитального строительства производственного и коммунально-складского назначения
		объекты капитального строительства спортивного назначения
1		администрация поселения
2		почтовые отделения
3		предприятия торговли
4		предприятия общественного питания
13	13	культовые сооружения
14		библиотека
	35	пожарные депо
		Объекты культурного наследия
		памятники
		объекты культурного наследия
		достопримечательные места
		Транспортная инфраструктура
		мосты, путепроводы
		котельные
		подстанции
		водонапорные башни
		водозаборные сооружения
		газорегуляторный пункт
		очистные сооружения
	35	подстанция 35 кВ
		Особые условия использования территории
		объекты специального назначения (кладбища)
		Границы зон с особыми условиями использования территорий
		зона минимальных расстояний магистрального газопровода высокого давления
		охранная зона инженерных сетей
		водоохранная зона
		береговая полоса
		зона санитарной охраны источников водоснабжения

Границы

граница сельского поселения

граница населенного пункта

Границы территориальных зон населенных пунктов

Жилые зоны

Ж.1 – зона застройки индивидуальными жилыми домами

Ж.2 – зона застройки малоэтажными жилыми домами

Общественно-деловые зоны

О.1 – зона делового, общественного и коммерческого назначения

О.2 – зона размещения объектов социального и коммунально-бытового назначения

Производственные зоны

П.1 – производственная зона

П.2 – коммунально-складская зона

Т – зона транспортной инфраструктуры

И – зона инженерной инфраструктуры

Зоны сельскохозяйственного использования

СХ.1 – зона сельскохозяйственных угодий – пашни, сенокосы, пастбища, залежи, земли, занятые многолетними насаждениями

СХ.2– зона, занятая объектами сельскохозяйственного назначения и предназначенная для ведения сельского хозяйства, дачного хозяйства, садоводства, личного подсобного хозяйства, развития сельскохозяйственного назначения

Зоны рекреационного назначения

Р.1 – зона рекреационного назначения

Зоны специального назначения

СП.1 – зона специального назначения, связанная с захоронениями

зоны иного назначения, в соответствии с местными условиями (территория общего пользования)

санитарно-защитная полоса водопровода

санитарно-защитные зоны

границы земельных участков, стоящих на учете в ГКН

улицы

Изм.	Кол.уч	Лист	№док	Подп.	Дата
исполнил		Толстошеев			
Директор		Захаренков			

«Межпоселковый газопровод высокого давления до д. Доброселье Монастырщинского района Смоленской области»

Смоленская область, Монастырщинский район, Татарское сельское поселение

Проект межевания территории	Стадия	Лист	Листов
	-	1	1
Схема расположения элемента планировочной структуры на схеме градостроительного зонирования, объектов культурного наследия, СЗЗ д. Мигновичи.	ООО «ГеоПрофи»	

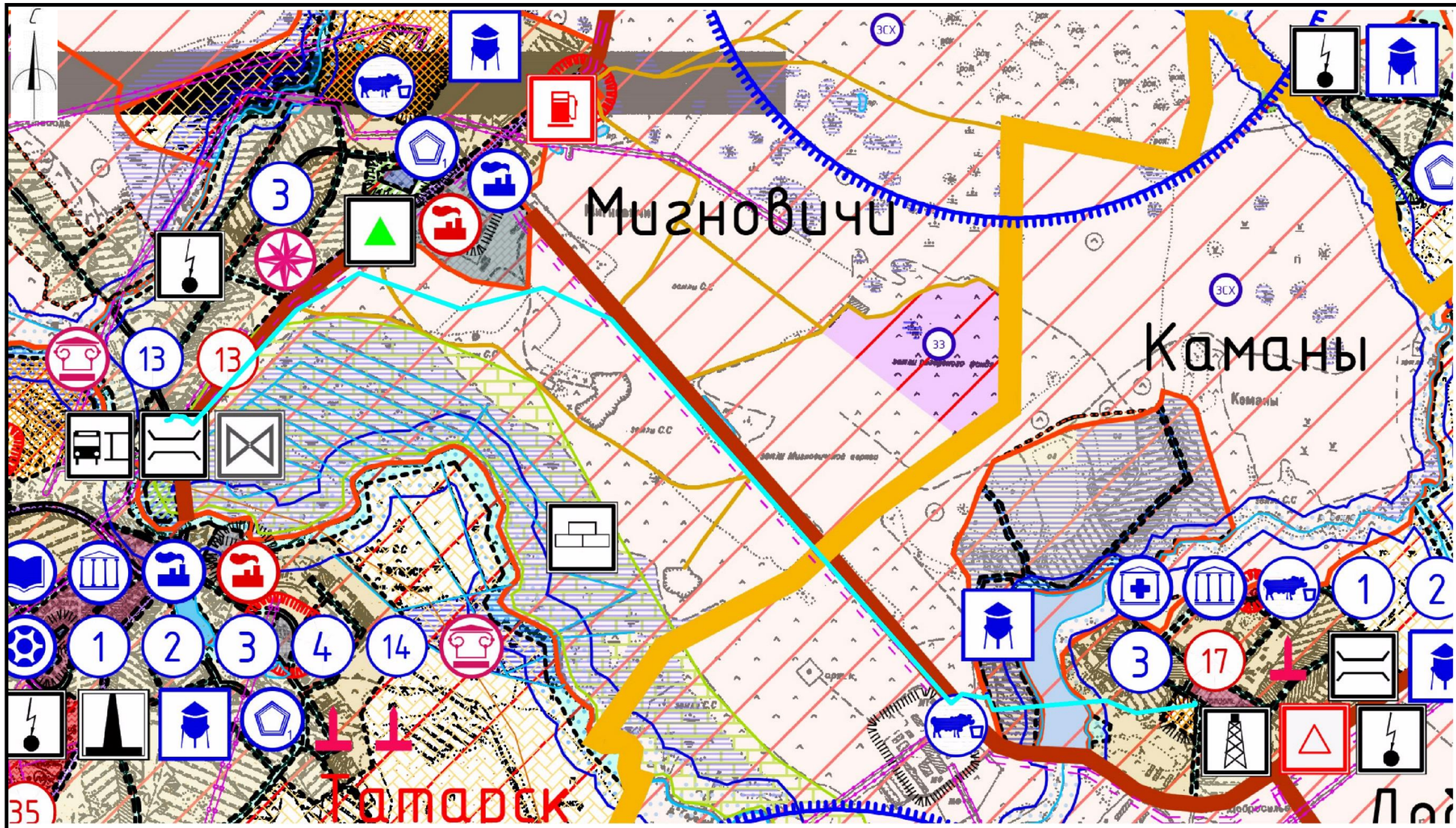

Условные обозначения:

ось проектируемого линейного объекта

сущ.	проект.	
		Инженерная инфраструктура
		подстанции
		подстанция 35 кВ
		газораспределительная подстанция (ГРС)
		газорегуляторный пункт
		антенно-мачтовые сооружения
		котельные
		водозаборные сооружения
		водонапорные башни
		очистные сооружения
		Особые условия использования территории
		объекты специального назначения (кладбища)
		объекты специального назначения (скотомогильники)
		Границы зон с особыми условиями использования территорий
		зона минимальных расстояний магистрального газопровода высокого давления
		охранная зона инженерных сетей
		водоохранная зона
		санитарно-защитные зоны
		санитарно-защитные зоны от скотомогильников
		приграничная территория
		Районы распространения грунтов
		торфы
		пески
		глинистые грунты
		гравий, песок
		глина
		торф
		водные объекты
		болота
		границы земельных участков, стоящих на учете в ГКН
		Границы территориальных зон населенных пунктов
		Жилые зоны
		Ж.1 – зона застройки индивидуальными жилыми домами
		Ж.2 – зона застройки малоэтажными жилыми домами
		Общественно-деловые зоны
		О.1 – зона делового, общественного и коммерческого назначения
		О.2 – зона размещения объектов социального и коммунально-бытового назначения
		Производственные зоны
		П.1 – производственная зона
		П.2 – коммунально-складская зона
		Т – зона транспортной инфраструктуры
		И – зона инженерной инфраструктуры
		Зоны сельскохозяйственного использования
		СХ.1 – зона сельскохозяйственных угодий – пашни, сенокосы, пастбища, залежи, земли, занятые многолетними насаждениями
		СХ.2 – зона, занятая объектами сельскохозяйственного назначения и предназначенная для ведения сельского хозяйства, дачного хозяйства, садоводства, личного подсобного хозяйства, развития сельскохозяйственного назначения
		Зоны рекреационного назначения
		Р.1 – зона рекреационного назначения
		Зоны специального назначения
		СП.1 – зона специального назначения, связанная с захоронениями
		зоны иного назначения, в соответствии с местными условиями (территория общего пользования)

сущ.	проект.	
		Границы
		граница Российской Федерации
		граница субъекта Российской Федерации
		граница сельского поселения
		граница населенного пункта
		Территориальные зоны территории, расположенной вне границ населенных пунктов
		лесохозяйственные территориальные зоны
		зоны сельскохозяйственного назначения
		зоны промышленности, энергетики, транспорта, связи, радиовещания, телевидения, информатики, зоны для обеспечения космической деятельности, зоны обороны, зоны безопасности и зоны иного специального назначения
		зоны водного фонда
		зоны запаса
ЛХЗ		маркер лесохозяйственной территориальной зоны
ЗСХ		маркер территориальной зоны сельскохозяйственного назначения
ЗПР		маркер территориальной зоны – зоны промышленности, энергетики, транспорта, связи, радиовещания, телевидения, информатики, для обеспечения космической деятельности, обороны, безопасности и иного назначения
33		маркер территориальной зоны – зоны запаса

		Объекты капитального строительства
		объекты капитального строительства здравоохранения (медицинские учреждения)
		объекты капитального строительства учебно-образовательного назначения (школы, детские сады)
		объекты капитального строительства культурно-досугового назначения
		объекты капитального строительства производственного и коммунально-складского назначения
		объекты капитального строительства сельскохозяйственного назначения
		объекты капитального строительства спортивного назначения
1		администрация поселения
2		почтовые отделения
3		предприятия торговли
4	4	предприятия общественного питания
13		культовые сооружения
14		библиотека
	17	банно-оздоровительный комплекс
	35	пожарные депо
		Объекты культурного наследия
		памятники
		объект культурного наследия
		достопримечательные места

		Транспортная инфраструктура
		дороги межмуниципального значения
		дороги местного значения
		дороги лесные и полевые
		мосты, путепроводы
		автозаправочные станции
		стоянки транспортных средств

Изм.	Кол.уч	Лист	№док	Подп.	Дата
исполнил		Толстошеев			
Директор		Захаренков			

«Межпоселковый газопровод высокого давления до д. Доброселье Монастырщинского района Смоленской области»

Смоленская область, Монастырщинский район, Татарское сельское поселение

Проект межевания территории	Стадия	Лист	Листов
	-	1	1
Схема расположения элемента планировочной структуры на схеме градостроительного зонирования, транспортной и инженерной инфраструктуры, объектов культурного наследия, СЗЗ.	ООО «ГеоПрофи»	

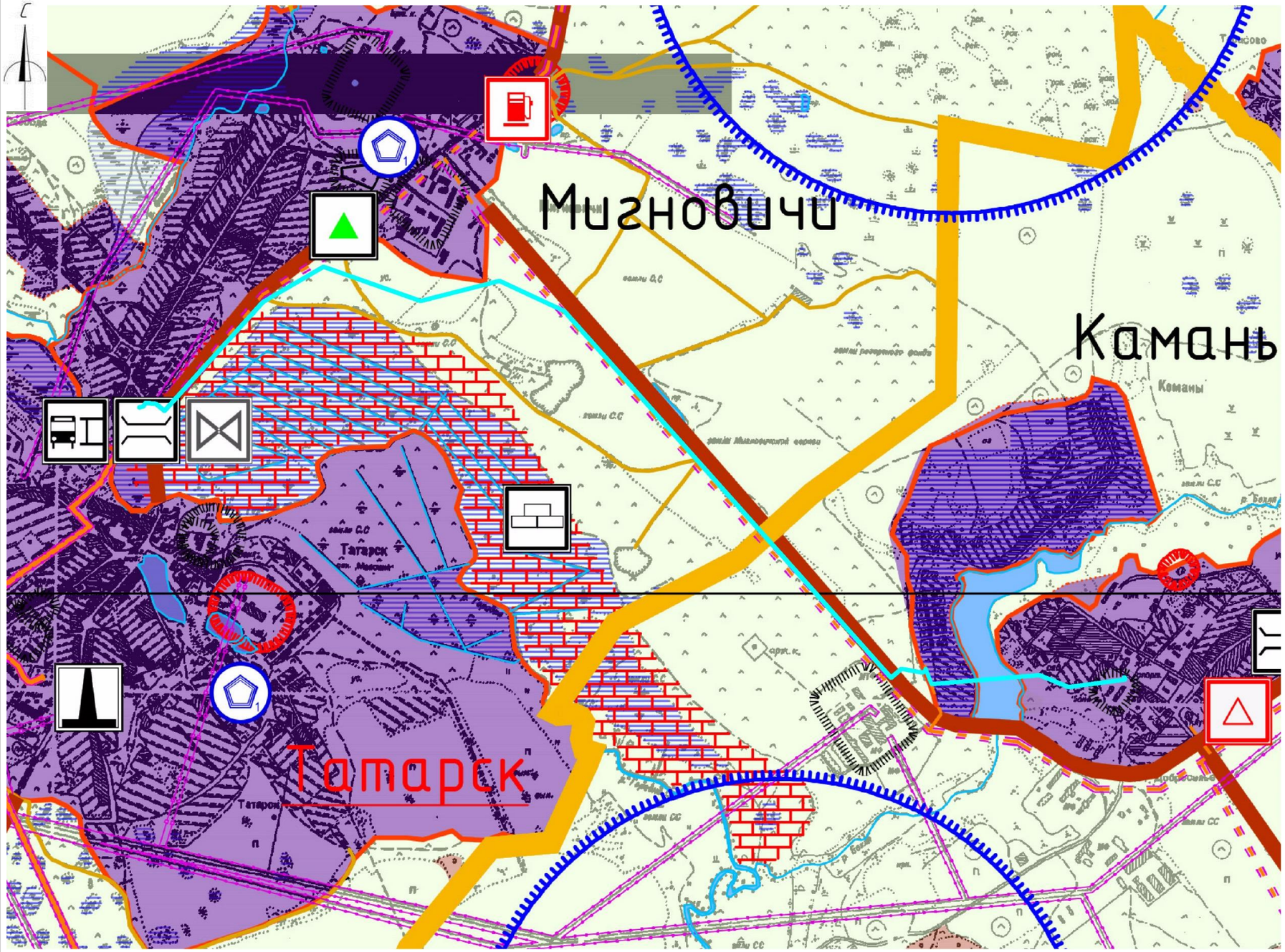

Условные обозначения:

ось проектируемого линейного объекта

сущ.	проект.	
		Границы
		граница Российской Федерации
		граница субъекта Российской Федерации
		граница сельского поселения
		граница населенного пункта
		Зоны
		зона возможного возникновения лесных пожаров
		зона возможного возникновения аварийных ситуаций на объектах ЖКХ
		зона, не подверженная риску возникновения ГО и ЧС
		зона возможного возникновения торфяных пожаров
		Транспортная инфраструктура
		дороги межмуниципального значения
		дороги местного значения
		дороги лесные и полевые
		мосты, путепроводы
		автозаправочные станции
		стоянки транспортных средств
		Инженерная инфраструктура
		газораспределительная подстанция (ГРС)
		газорегуляторные пункты
		котельные
		очистные сооружения
		газопровод магистральный
		газопровод высокого давления
		Особые условия использования территории
		объекты специального назначения (кладбища)
		объекты специального назначения (скотомогильники)
		Границы зон с особыми условиями использования территорий
		зона минимальных расстояний магистрального газопровода высокого давления
		санитарно-защитные зоны
		охранная зона инженерных сетей
		санитарно-защитные зоны от скотомогильников
		Районы распространения грунтов
		торф
		водные объекты
		болота

Изм.	Кол.уч	Лист	№док	Подп.	Дата	«Межпоселковый газопровод высокого давления до д. Доброселье Монастырщинского района Смоленской области»			
						Смоленская область, Монастырщинский район, Татарское сельское поселение			
						Проект межевания территории	Стадия	Лист	Листов
исполнил		Толстошеев					-	1	1
Директор		Захаренков							
						Схема расположения элемента планировочной структуры на схеме территорий, подверженных риску возникновения чрезвычайных ситуаций природного и техногенного характера	ООО «ГеоПрофи»		

ОБЩЕСТВО С ОГРАНИЧЕННОЙ ОТВЕТСТВЕННОСТЬЮ
«ГеоПрофи»
РФ, 214020, г. Смоленск,
2-ой Рославльский пер. д. 14б, каб. 404
тел.: моб. +7-952-531-79-65
E-mail: SFERA-67SM@mail.ru
ИНН 6732037360 КПП 673201001
«20» февраля 2020г.

В Департамент Смоленской области по охране, контролю и регулированию использования лесного хозяйства, объектов животного мира и среды их обитания
214004, г. Смоленск, ул. Николаева, д. 12б

заявление.

Общество проводит работы по разработки проекта планировки и проекта межевания территории под размещение объекта: «Межпоселковый газопровод высокого давления до д. Доброселье Монастырщинского района Смоленской области»

На основании вышеизложенного общество просит предоставить информацию об отсутствии (наличии) земельных участков (территорий) лесов, земель лесного фонда в границах предполагаемого размещения линейного объекта. Графическая информация прилагается (Приложение №1).

Приложение:

1. Графическая информация (2 листа, 1 экз.).

Директор Дударенков Д.В.

16 03 20

ОБЩЕСТВО С ОГРАНИЧЕННОЙ ОТВЕТСТВЕННОСТЬЮ
«ГеоПрофи»
РФ, 214020, г. Смоленск,
2-ой Рославльский пер. д. 14б, каб. 404
тел.: моб. +7-952-531-79-65
E-mail: SFERA-67SM@mail.ru
ИНН 6732037360 КПП 673201001
«20» февраля 2020г.

В Смоленский филиал Федерального бюджетного учреждения «Территориальный фонд геологической информации по Центральному федеральному округу»
214019, г. Смоленск, ул. Крупской, д. 44б

заявление.

Общество проводит работы по разработки проекта планировки и проекта межевания территории под размещение объекта: «Межпоселковый газопровод высокого давления до д. Доброселье Монастырщинского района Смоленской области»

На основании вышеизложенного общество просит предоставить информацию об отсутствии (наличии) полезных ископаемых в границах предполагаемого размещения линейного объекта. Графическая информация прилагается (Приложение №1).

Приложение:

1. Графическая информация (2 листа, 1 экз.).

Директор Захаренков Д.Д.

СМОЛЕНСКИЙ ФИЛИАЛ ФБУ «ТФГИ по Центральному федеральному округу»
Вх. № 268
25. 03 2020г.

ОБЩЕСТВО С ОГРАНИЧЕННОЙ
ОТВЕТСТВЕННОСТЬЮ
«ГеоПрофи»
РФ, 214020, г. Смоленск,
2-ой Рославльский пер. д. 14б, каб. 404
тел.: моб. +7-952-531-79-65
E-mail: SFERA-67SM@mail.ru
ИНН 6732037360 КПП 673201001
«20» февраля 2020г.

В Департамент по природным ресурсам
и экологии
214038, г. Смоленск, ул. Кловская, д. 13

Департамент
Смоленской области
по природным ресурсам
и экологии
«17» 03. 2020 г.
Вх. № 02058

заявление.

Общество проводит работы по разработки проекта планировки и проекта межевания территории под размещение объекта: «Межпоселковый газопровод высокого давления до д. Доброселье Монастырщинского района Смоленской области»

На основании вышеизложенного общество просит предоставить информацию об отсутствии (наличии) полезных ископаемых в границах предполагаемого размещения линейного объекта. Графическая информация прилагается (Приложение №1).

Приложение:

1. Графическая информация (2 листа, 1 экз.).

Директор Захаренков Д.В.

РОСНЕДРА

Федеральное бюджетное учреждение
«ТЕРРИТОРИАЛЬНЫЙ ФОНД
ГЕОЛОГИЧЕСКОЙ ИНФОРМАЦИИ
ПО ЦЕНТРАЛЬНОМУ ФЕДЕРАЛЬНОМУ ОКРУГУ»

СМОЛЕНСКИЙ ФИЛИАЛ

**(Смоленский филиал ФБУ «ТФГИ
по Центральному федеральному округу»)**

214019, Россия, г.Смоленск, ул.Крупской, 44-б
☎/факс: (4812) 64-96-16, 64-96-49
E-mail: smolensk@ctfi.ru

Директору
ООО «ГеоПрофи»
Д.В. Захаренкову

от 27.03.2020 *№ 30-01-11/ 112*
на № _____ *от 20.03.2020*

ЗАКЛЮЧЕНИЕ
о наличии (отсутствии) полезных ископаемых в недрах

В границах предполагаемого размещения линейного объекта от д.Мигновичи до д.Доброселье по объекту «Межпоселковый газопровод высокого давления до д.Доброселье Монастырщинского района Смоленской области» в недрах отсутствуют твёрдые полезные ископаемые, питьевые и минеральные подземные воды, углеводородное сырьё, запасы которых учтены государственным и/или территориальным балансами запасов полезных ископаемых.

Руководитель филиала Н.В. Степкина

Степкин Юрий Иванович
☎ *(4812) 61-14-73*